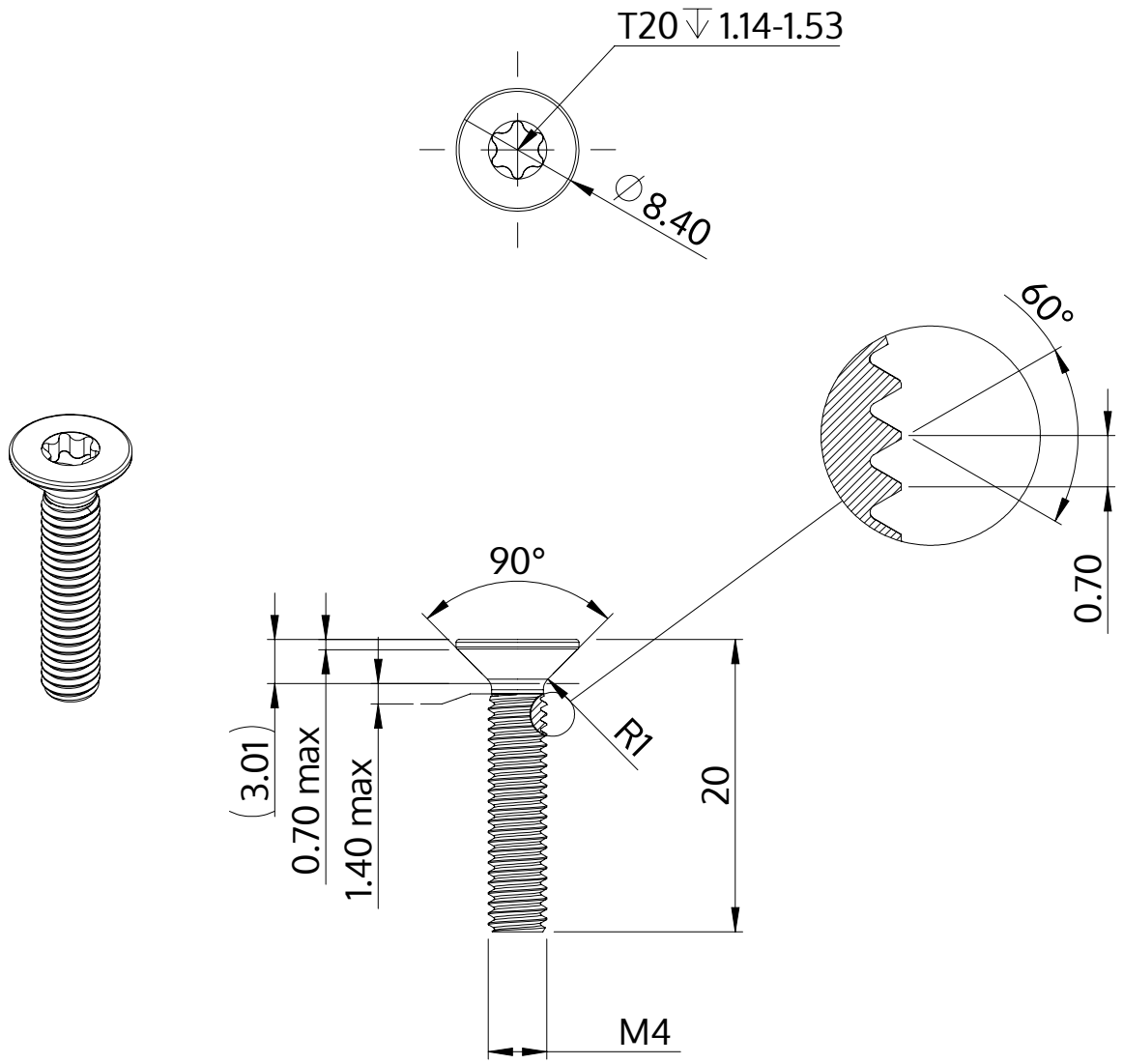

Açıklaması	STM41 4.0x20.0 - T20
Malzeme	Paslanmaz Çelik A2
Kaplama	Parlak, cilalanmış ve pasifleştirilmiştir
Ağırlık	1.809 kg / 1000 Adet

SCREWERK	**STM410400200E**	
Metrik çizim A4	Ölçeklendirme 2:1	2024-10