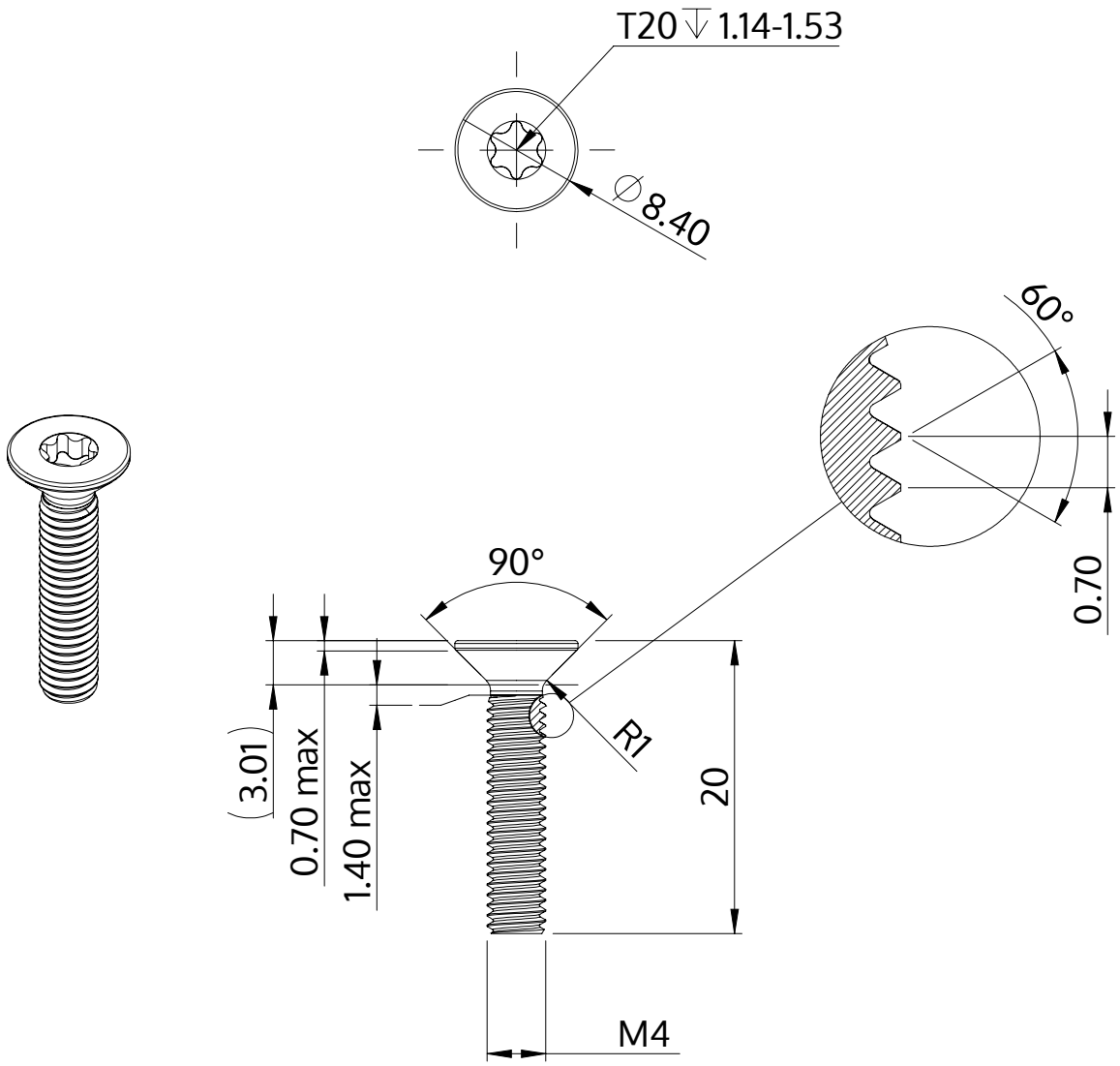

Descripción	STM41 4.0x20.0 - T20
Material	Acero Inoxidable A2
Superficie	Laminado brillante, barnizado y pasivado
Peso	1.809 kg / 1000 Piezas

SCREWERK	**STM410400200E**	
Diseño métrico	Escalada 2:1	2024-10