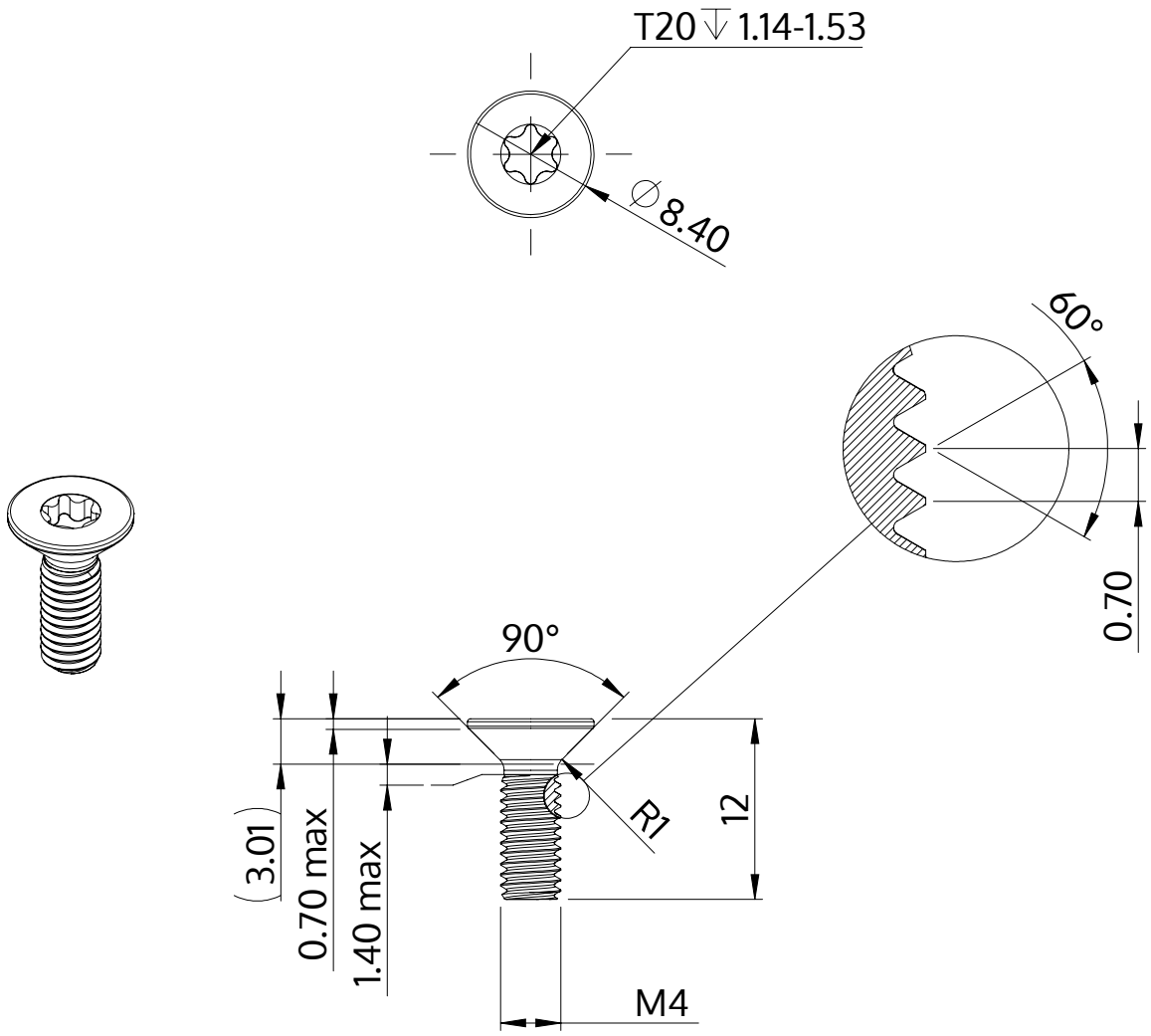

Beskrivelse	STM41 4.0x12.0 - T20
Materiale	Ædelstål A2
Overflade	blank, bejdset og passiveret
Vægt	1.228 kg / 1000 stykke

SCREWERK	**STM410400120E**	
Metrisk tegning A4	Skalering 2:1	2024-10