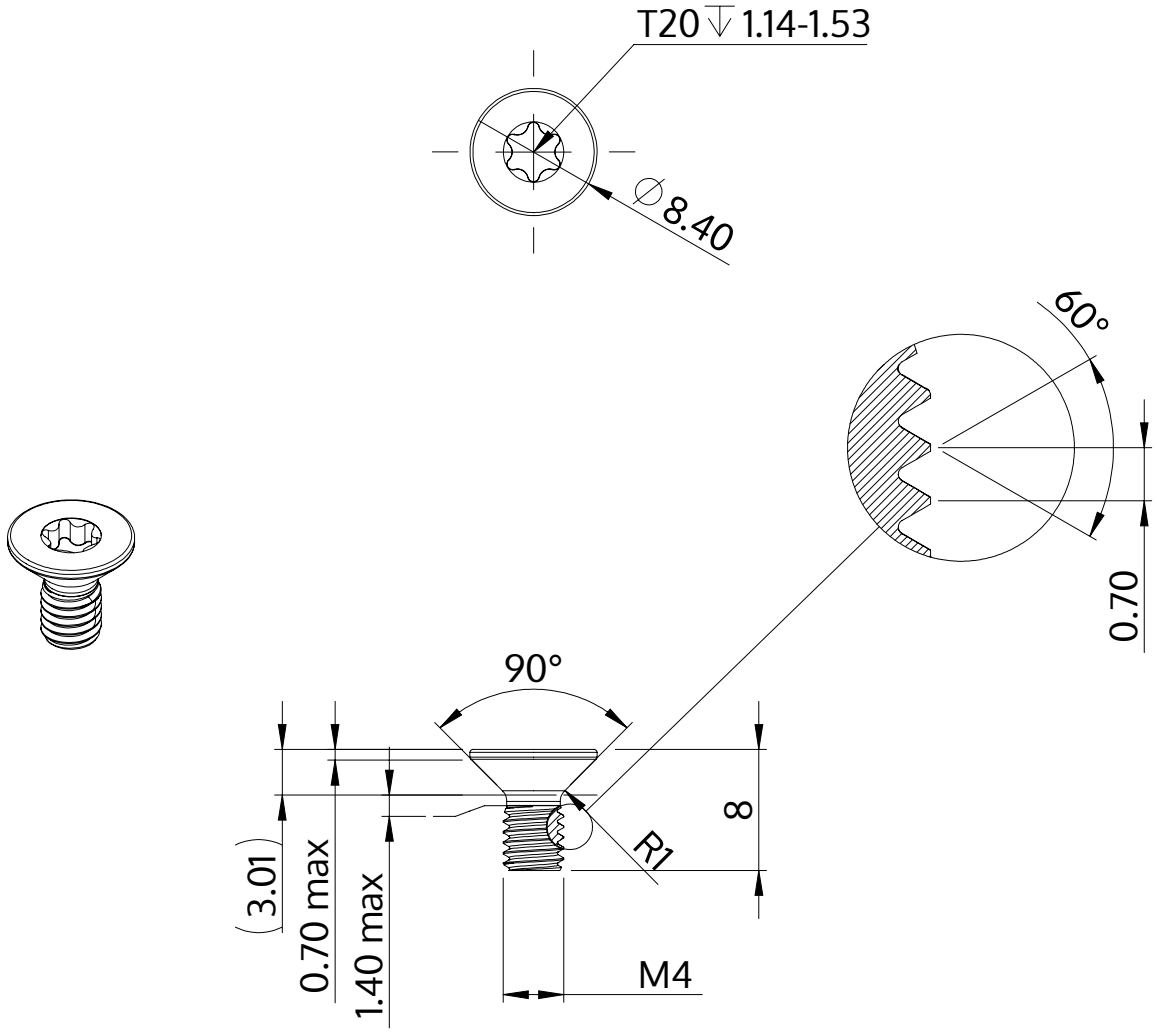

Açıklaması	STM41 4.0x8.0 - T20
Malzeme	Paslanmaz Çelik A2
Kaplama	Parlak, cilalanmış ve pasifleştirilmiştir
Ağırlık	0.938 kg / 1000 Adet

SCREWERK	**STM410400080E**	
Metrik çizim A4	Ölçeklendirme None:1	2024-04