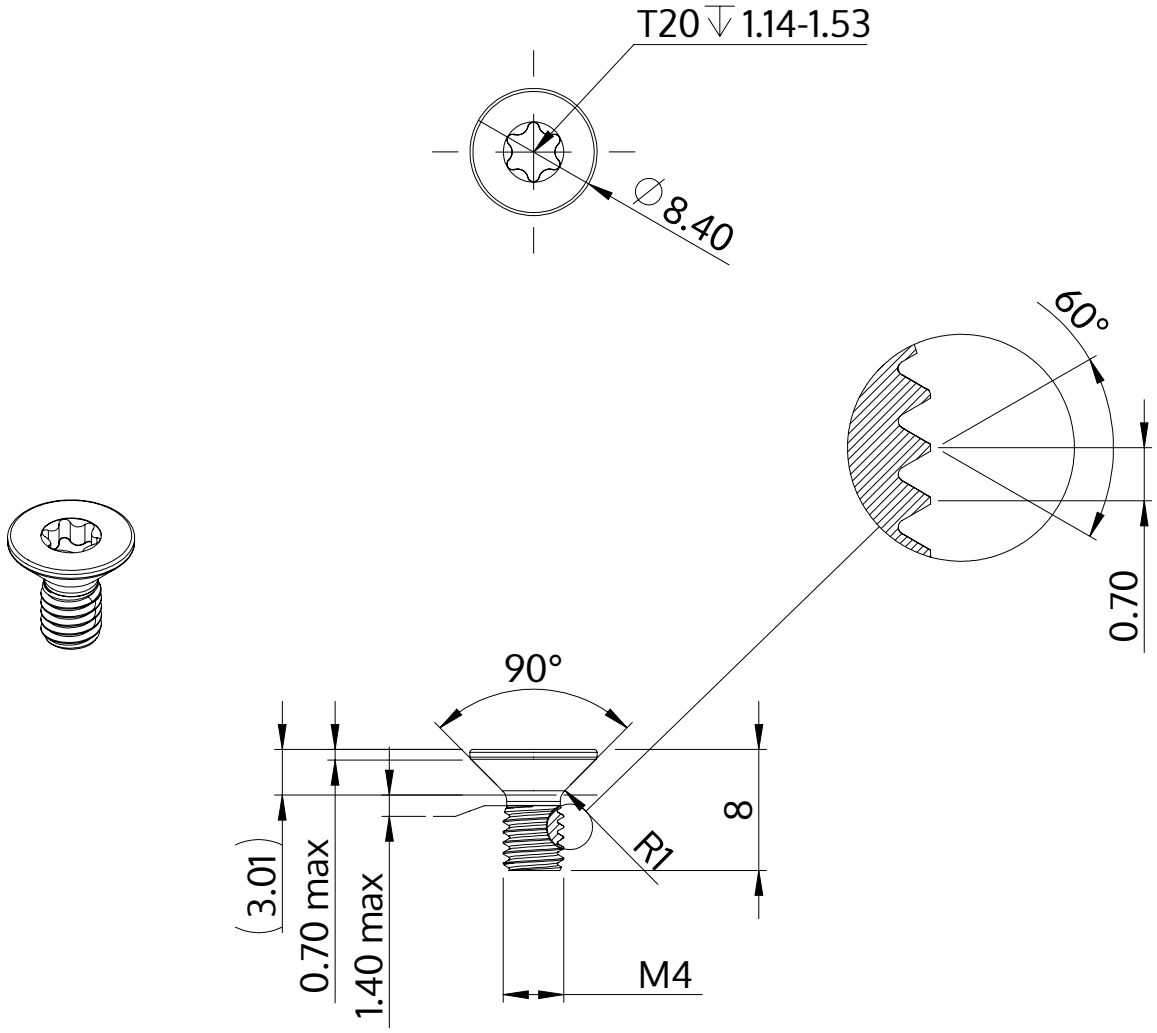

Beschrijving	STM41 4.0x8.0 - T20
Materiaal	roestvrij staal A2
Oppervlak	blank, geetst en gepassieveerd
Gewicht	0.938 kg / 1000 stuk

SCREWERK	**STM410400080E**	
Metrische tekening A4	Schaal 2:1	2024-10