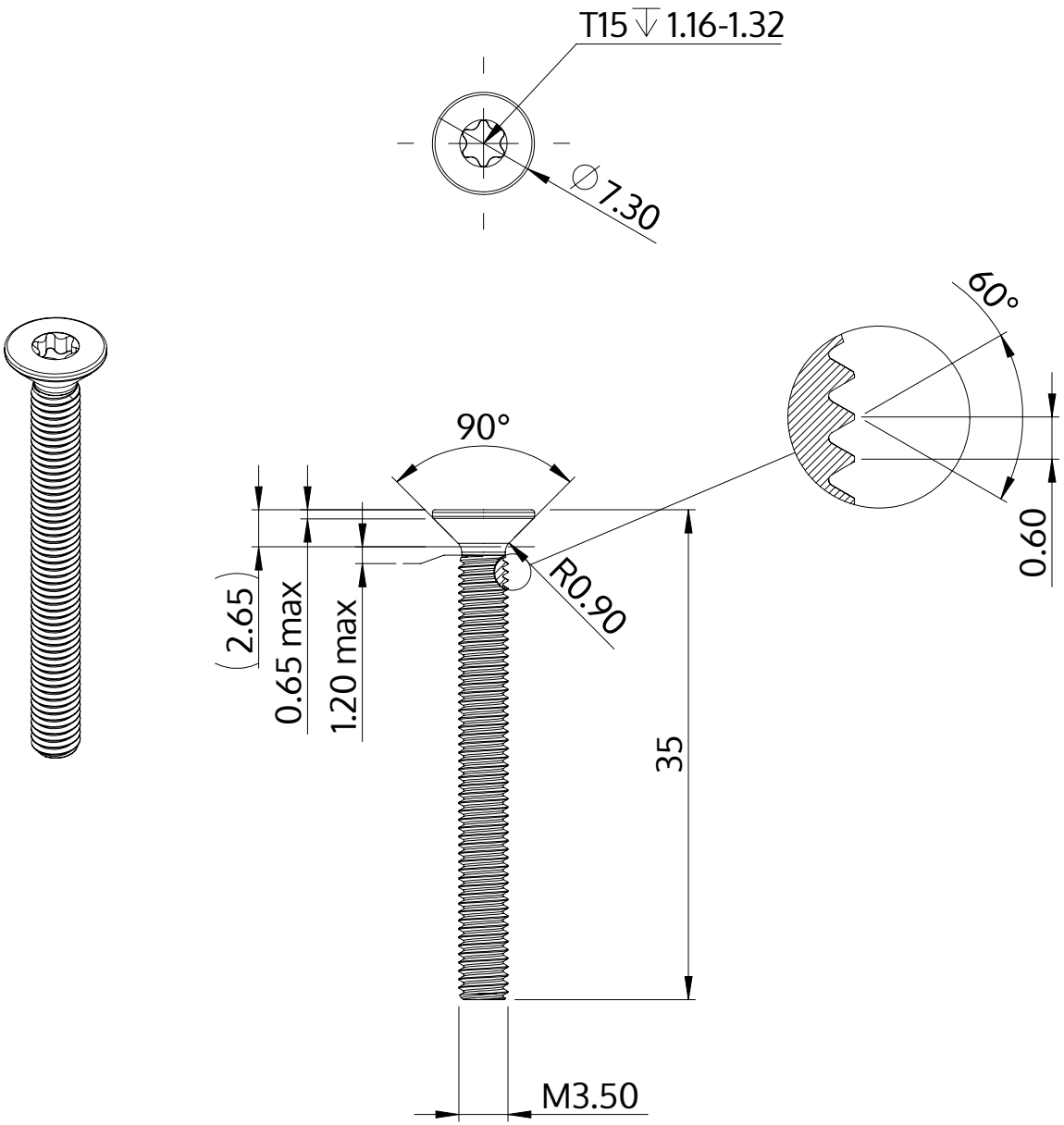

Beschreibung	STM41 3.5x35.0 - T15
Werkstoff	Edelstahl A2
Oberfläche	blank, gebeizt und passiviert
Gewicht	2.266 kg / 1000 Stück

SCREWERK	**STM410350350E**	
Metrische Zeichnung A4	Skalierung None:1	2024-04