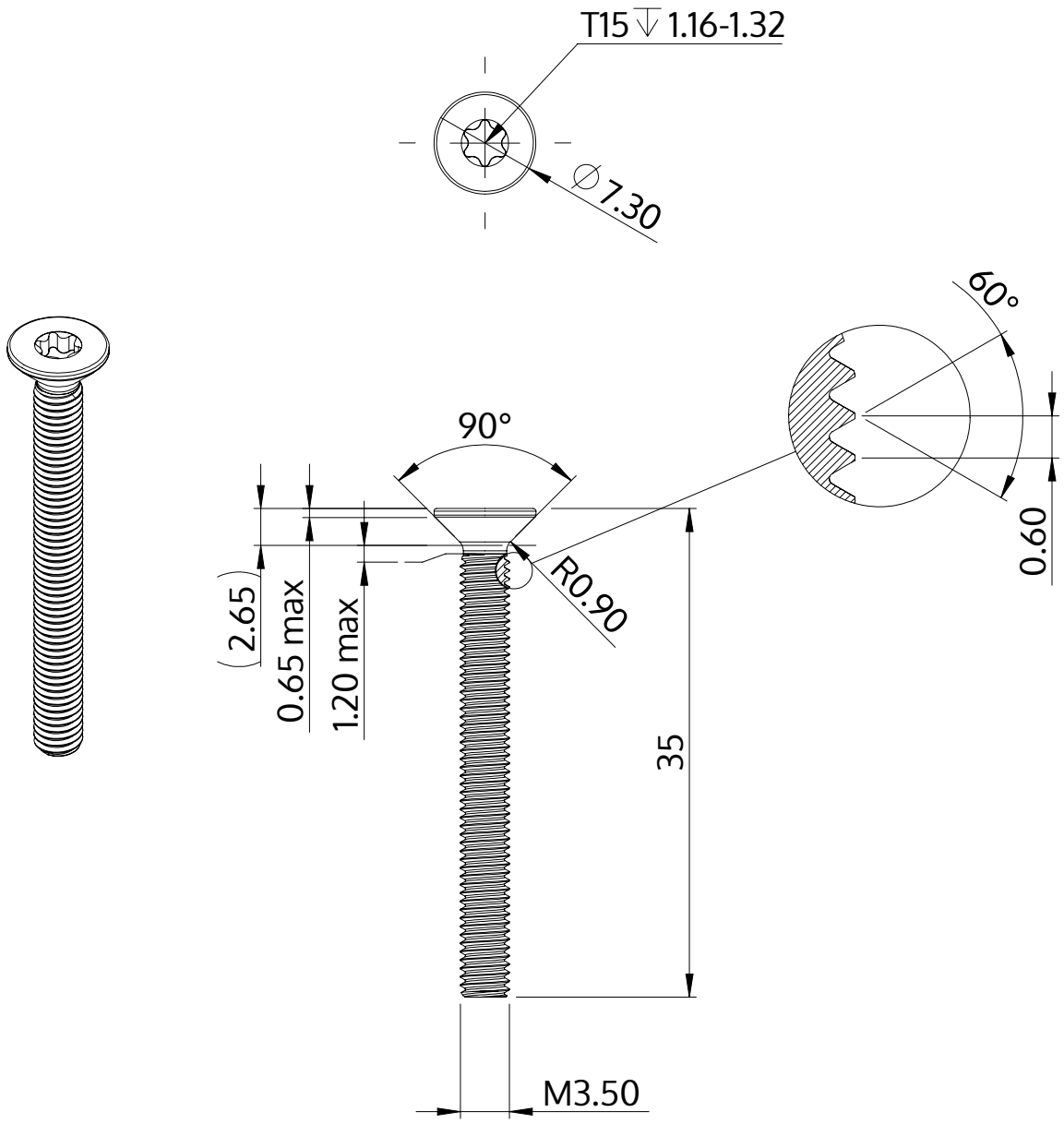

Описание	STM41 3.5x35.0 - T15
Материал	неръждаема стомана A2
Повърхност	гланциран, полиран, пасиваран
Тегло	2.266 kg / 1000 Бройка

SCREWERK	**STM410350350E**	
Метричен дизайн A4	Мащаб 2:1	2024-10