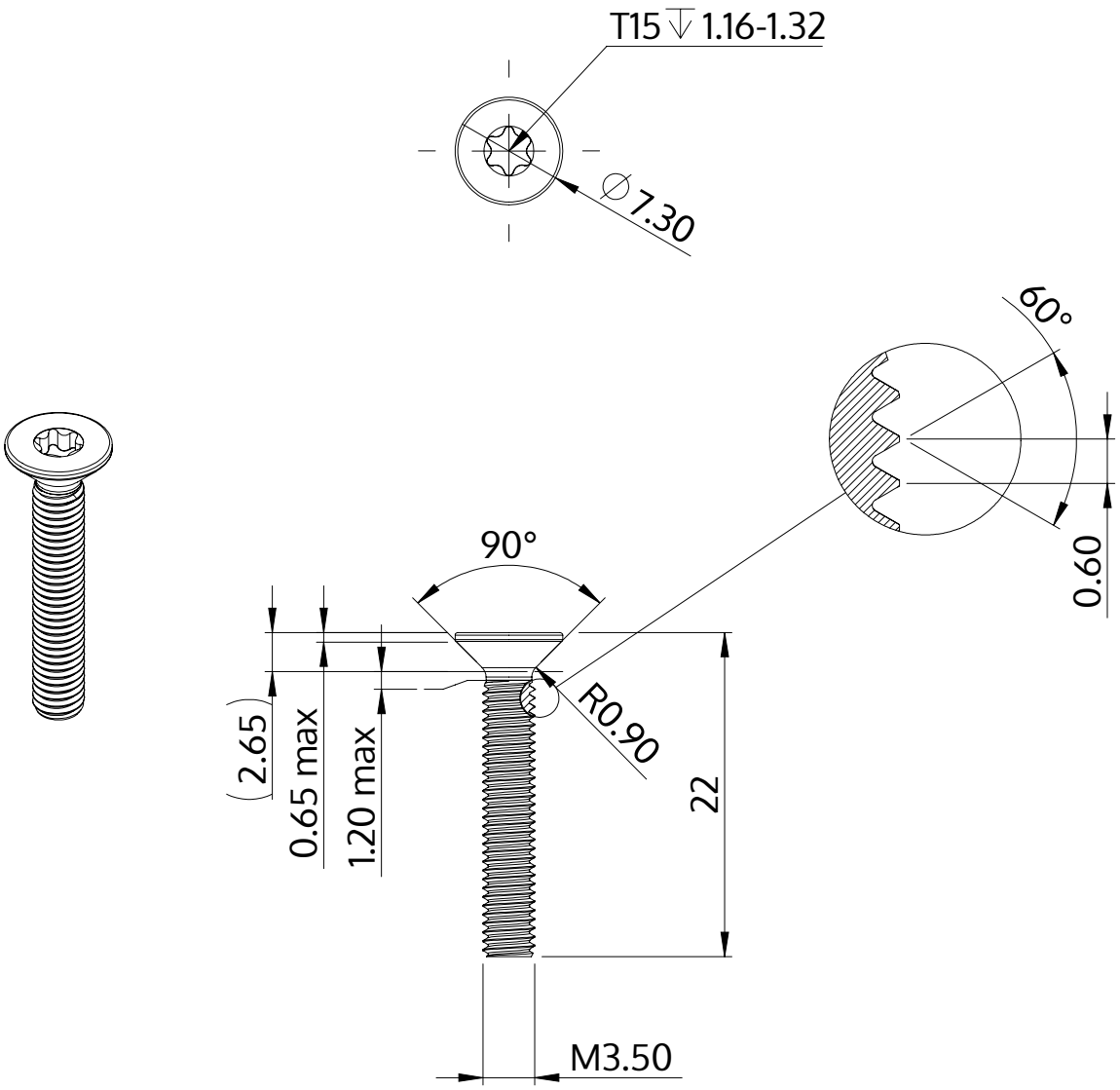

Beskrivning	STM41 3.5x22.0 - T15
Material	stål, härdat
Yta	ZnNi svart-passiviserad/Cr-VI-fri, härdad, förseglad
Vikt	1.514 kg / 1000 styck

SCREWERK	**STM410350220B**	
Metrisk skiss A4	Skala 2:1	2024-10