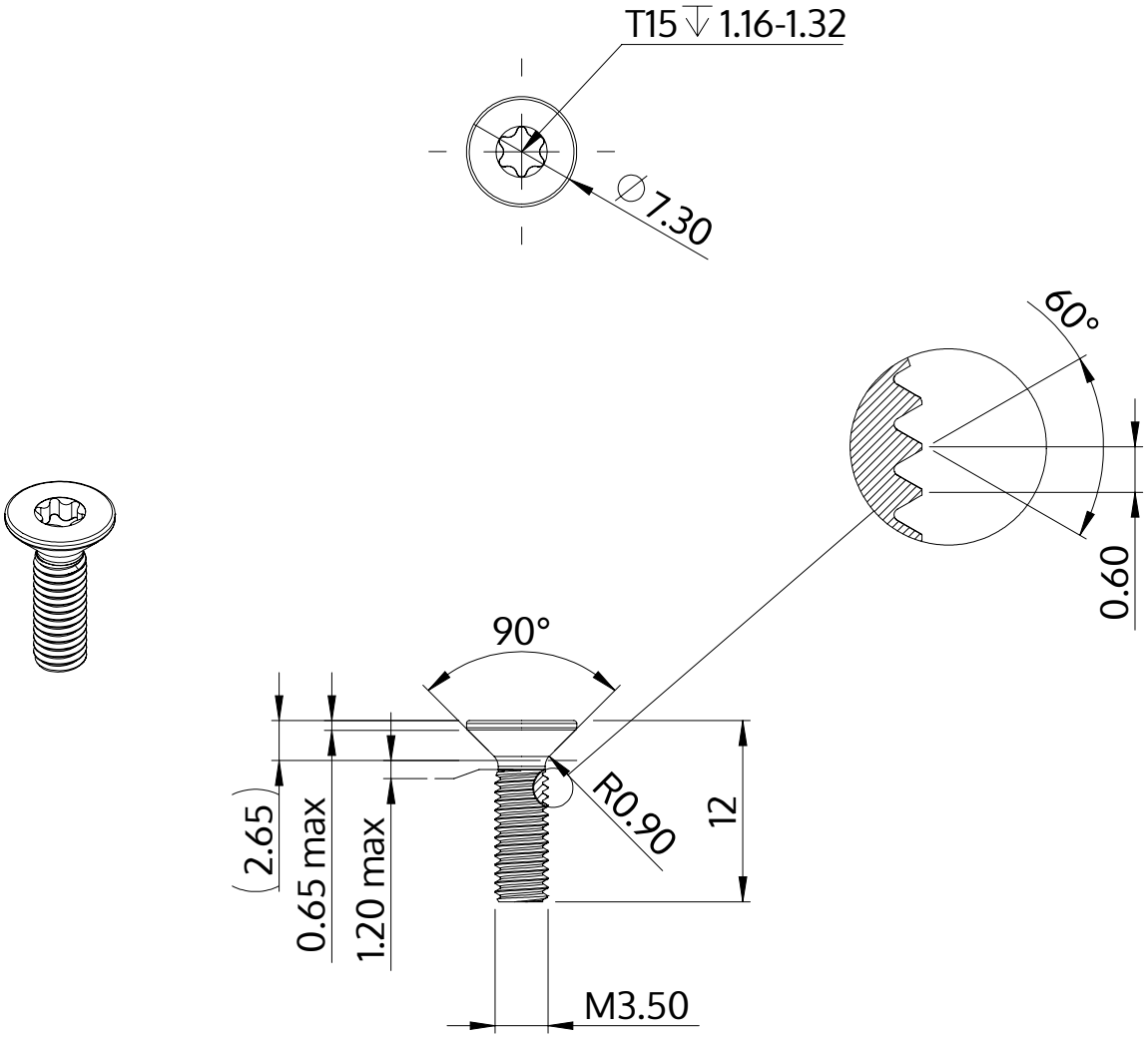

Description	STM41 3.5x12.0 - T15
Matière	acier inoxydable A2
Surface	brillant décapé et passivé
Poids	0.935 kg / 1000 Unité

SCREWERK	**STM410350120E**	
Dessin métrique A4	Redimensionner 2:1	2024-10