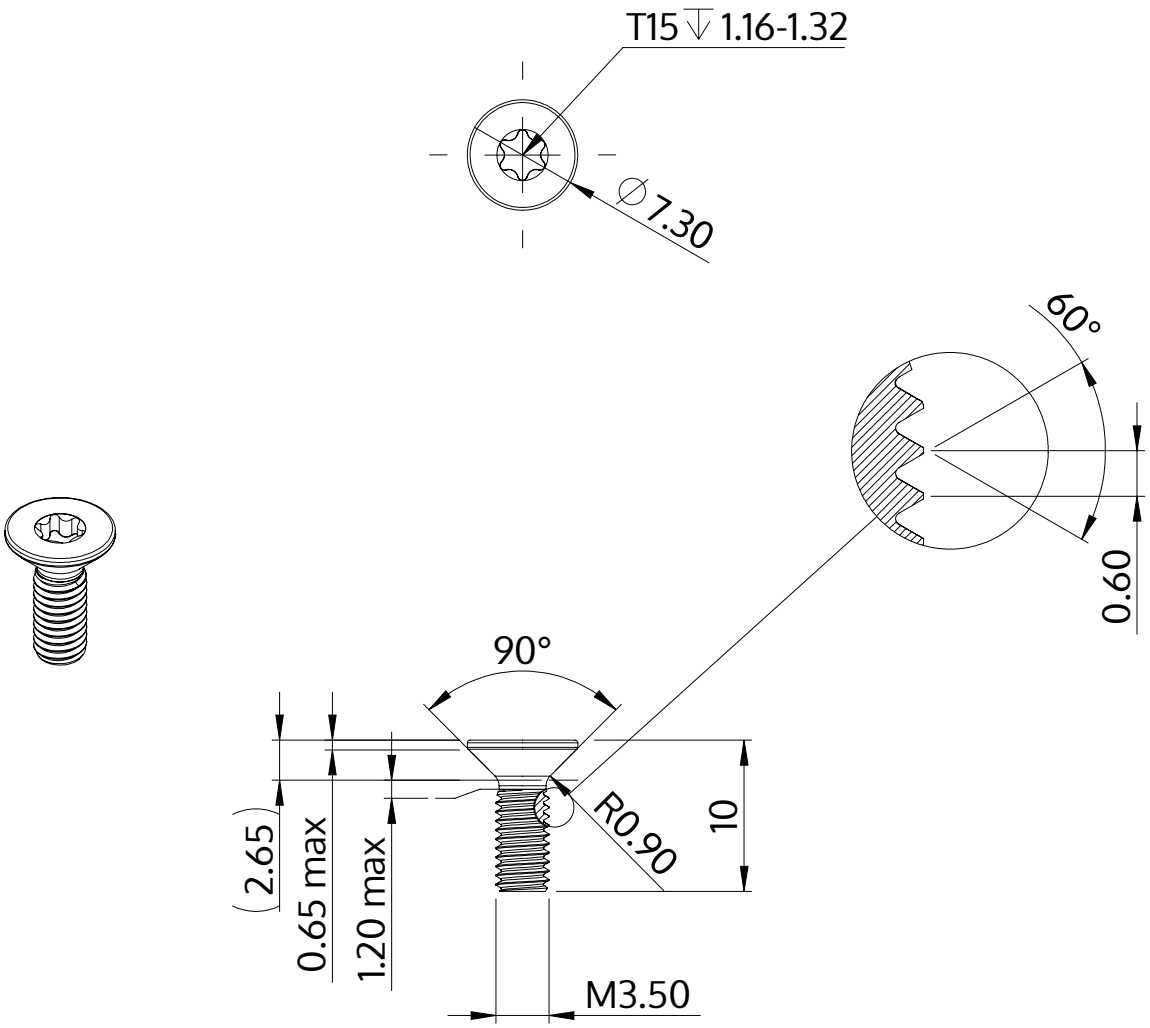

Beskrivning	STM41 3.5x10.0 - T15
Material	stål, härdat
Yta	förzinkad 5-7 µm, härdad, blå/transparent passiviserad
Vikt	0.819 kg / 1000 styck

SCREWERK	**STM410350100S**	
Metrisk skiss A4	Skala 2:1	2024-10