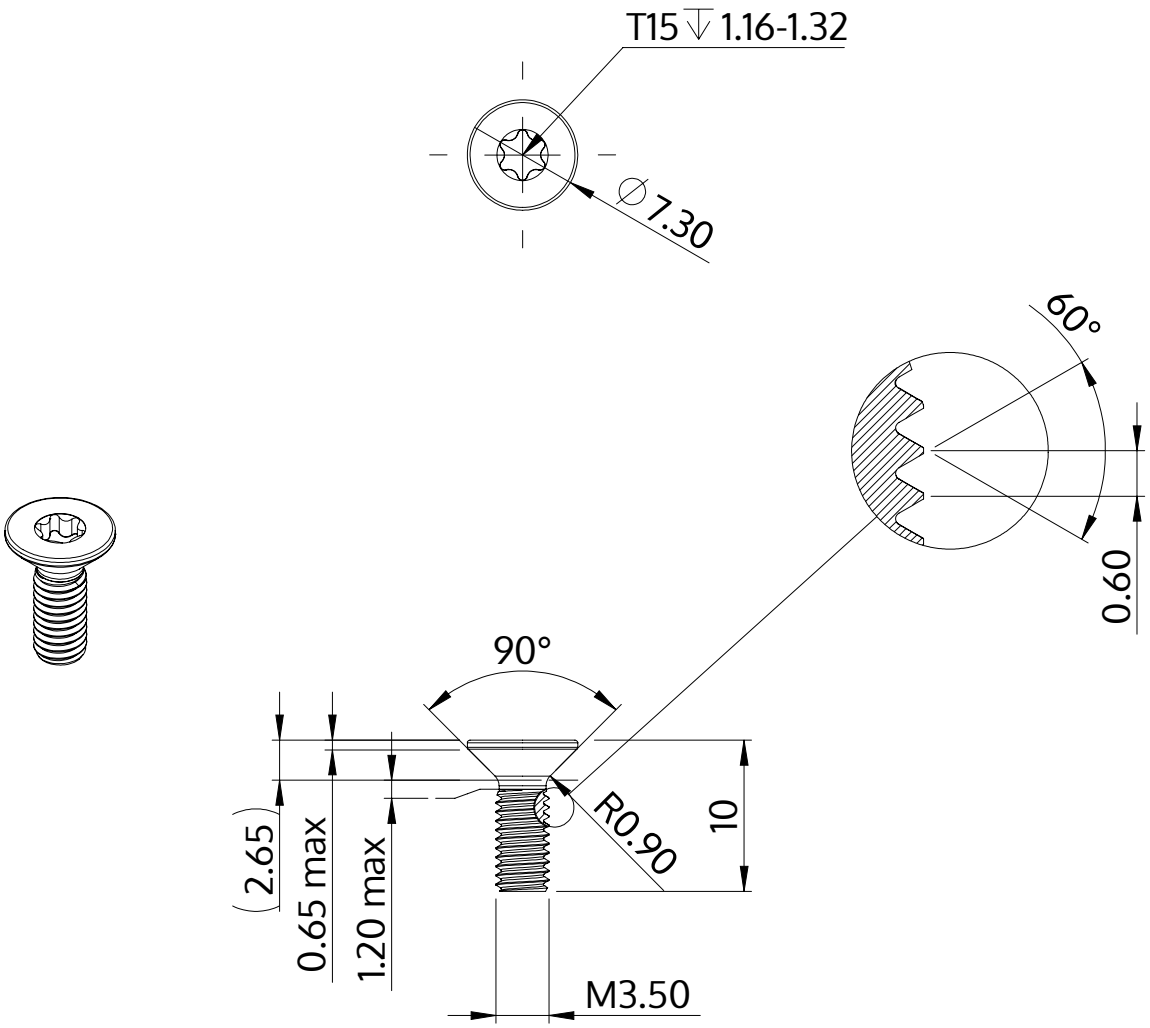


| | |
|---|---|
| Description | STM41 3.5x10.0 - T15 |
| Matière | Acier,trempé et revenu |
| Surface | zinguée 5-7 µm,recuit, bleue / passivée avec transparence |
| Poids | 0.819 kg / 1000 Unité |

| | | |
|---|---|---|
| SCREWERK | **STM410350100S** | |
| Dessin métrique A4 | Redimensionner 2:1 | 2024-10 |