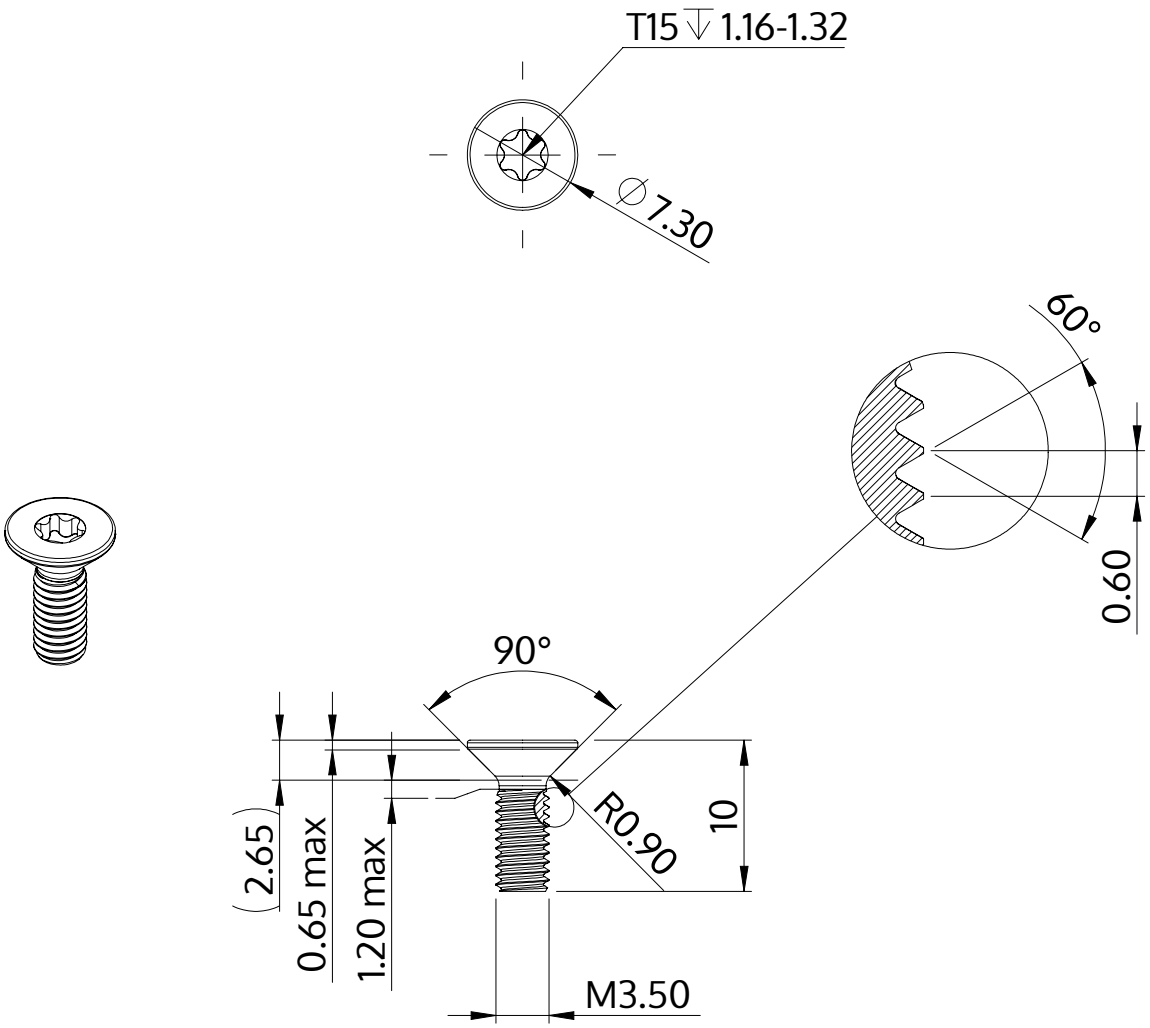

Popis	STM41 3.5x10.0 - T15
Materiál	Temperovaná ocel
Povrch	Pozinkovaná 5-7 µm, temperovaná, modrá, pasivovaná průhledně
Hmotnost	0.819 kg / 1000 Kus

SCREWERK	**STM410350100S**	
Metric výkres A4	Měřítko 2:1	2024-10