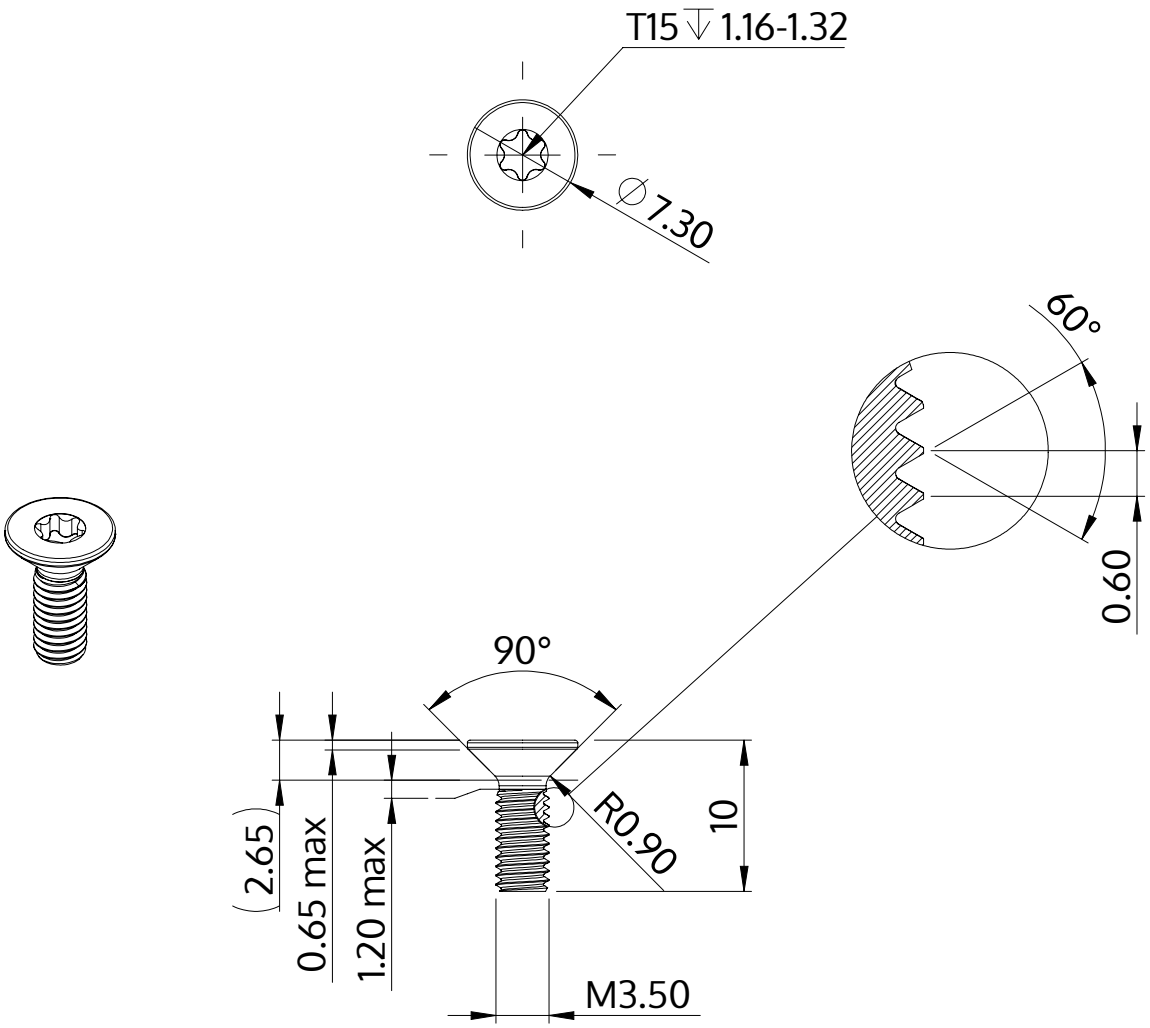

Açıklaması	STM41 3.5x10.0 - T15
Malzeme	Paslanmaz Çelik A2
Kaplama	Parlak, cilalanmış ve pasifleştirilmiştir
Ağırlık	0.819 kg / 1000 Adet

SCREWERK	**STM410350100E**	
Metrik çizim A4	Ölçeklendirme 2:1	2024-10