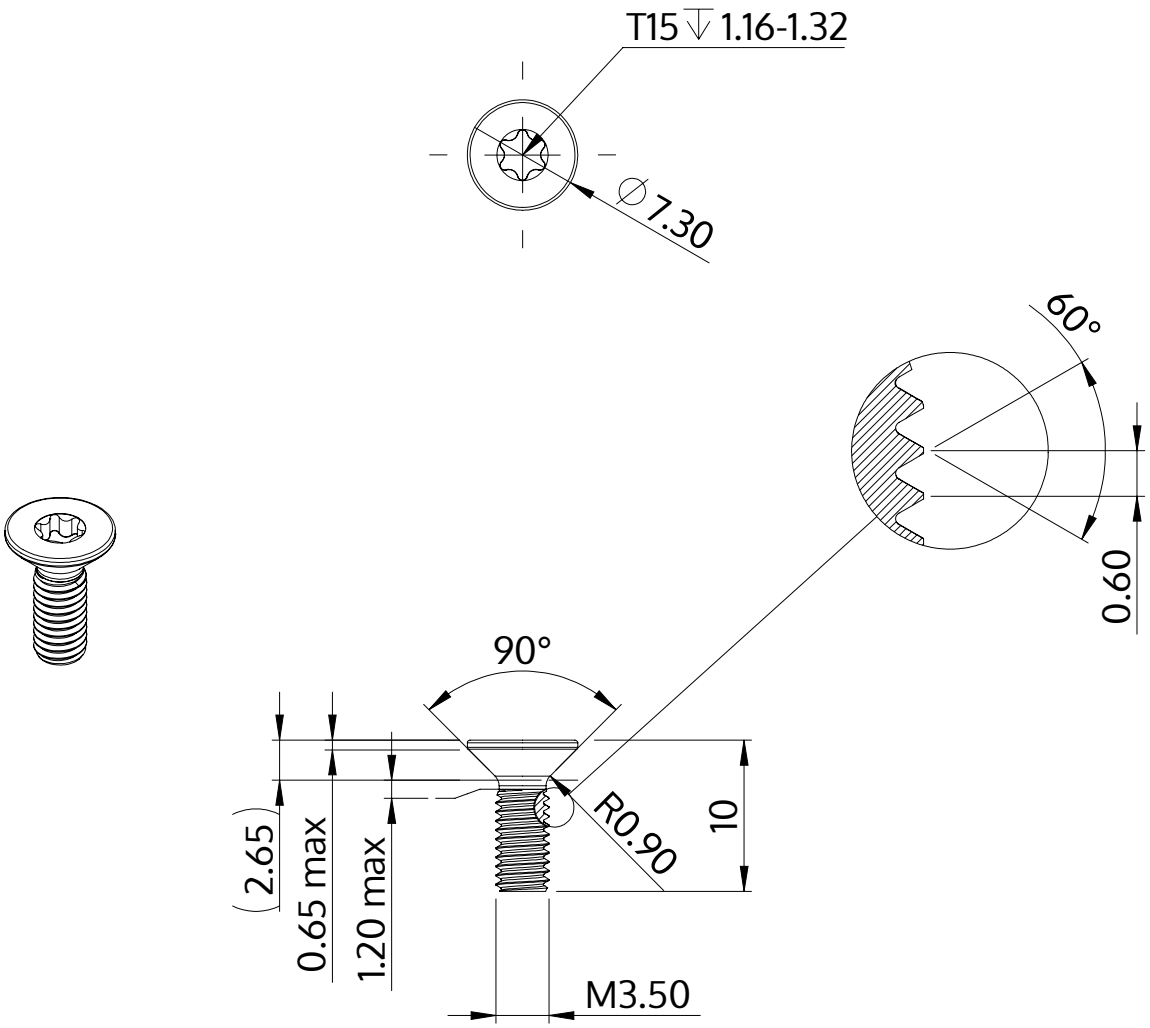

Popis	STM41 3.5x10.0 - T15
Materiál	Nerezová ocel A2
Povrch	holá, mořená a pásová ocel
Hmotnost	0.819 kg / 1000 Kus

SCREWERK	**STM410350100E**	
Metric výkres A4	Měřítko 2:1	2024-10