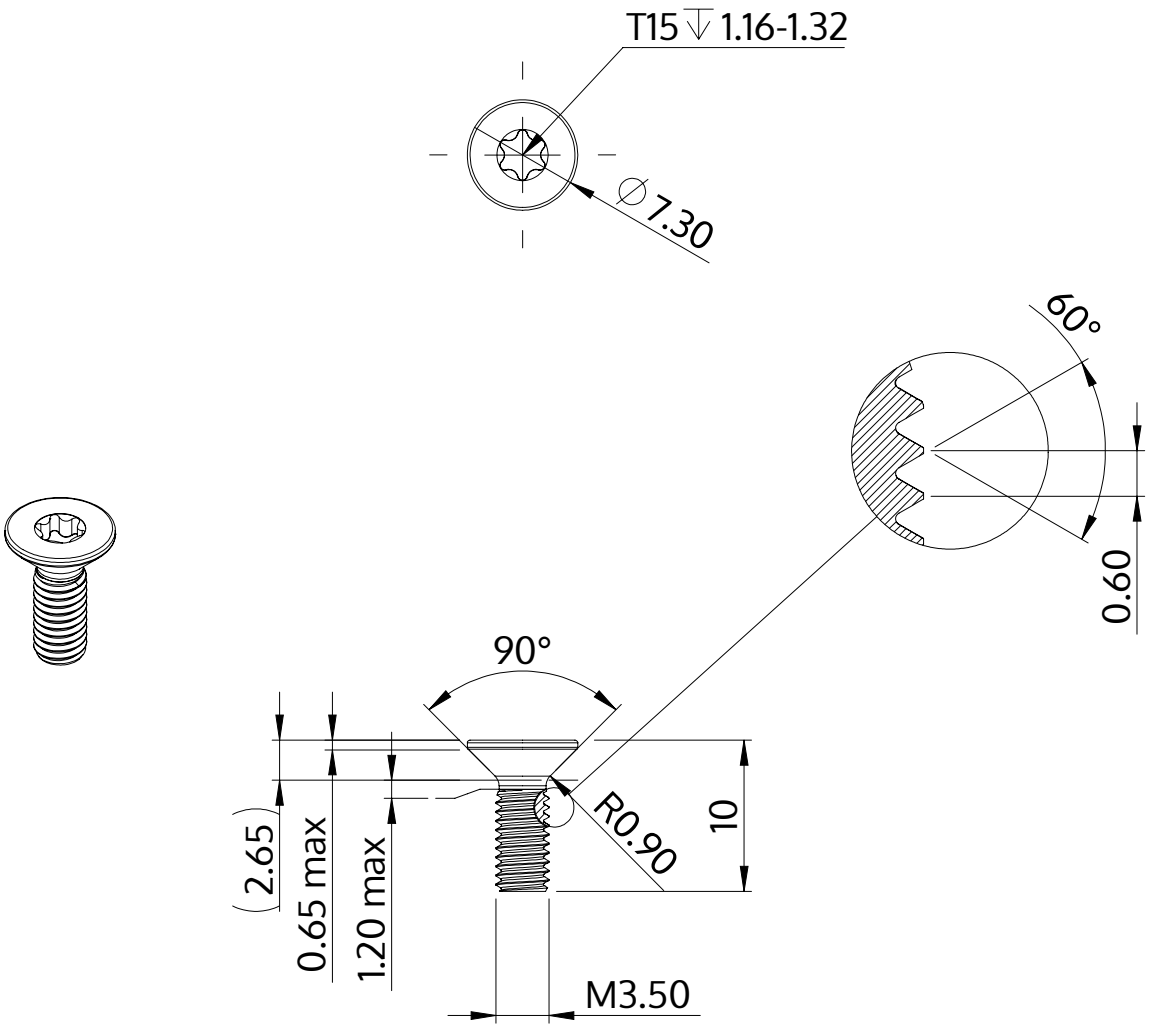

Descrizione	STM41 3.5x10.0 - T15
Materiale	acciaio, temprato
Superficie	Placcato Zinco-Nichel, passivato nero, ricotto, sigillato
Peso	0.819 kg / 1000 pezzi

SCREWERK	**STM410350100B**	
Disegno metrico A4	Scala 2:1	2024-10