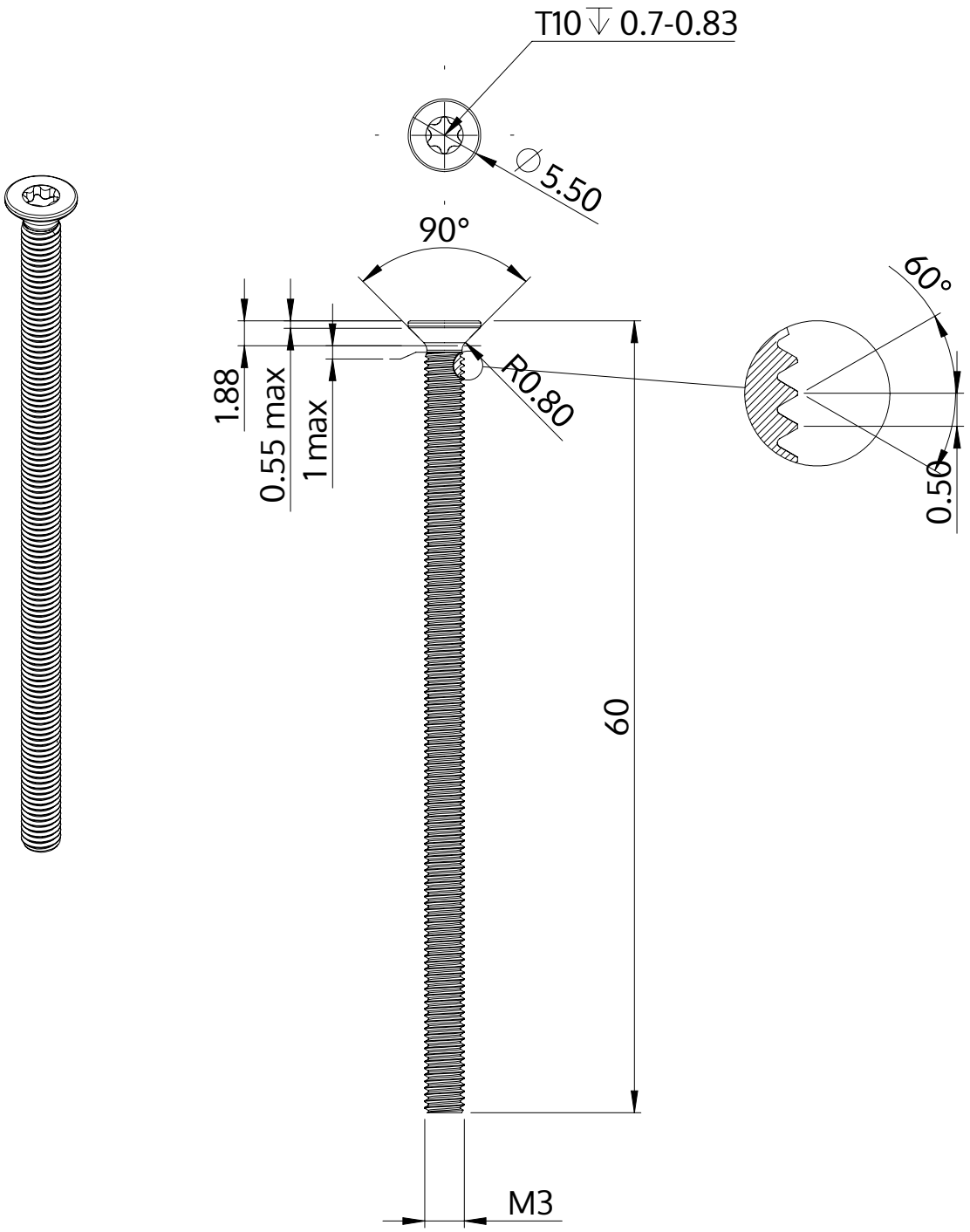

Descrição	STM41 3.0x60.0 - T10
Material	inox A2
Superfície	Decapado e passivado
Peso	2.587 kg / 1000 peças

SCREWERK	**STM410300600E**	
Desenho Métrico A4	Escala 3:1	2024-10