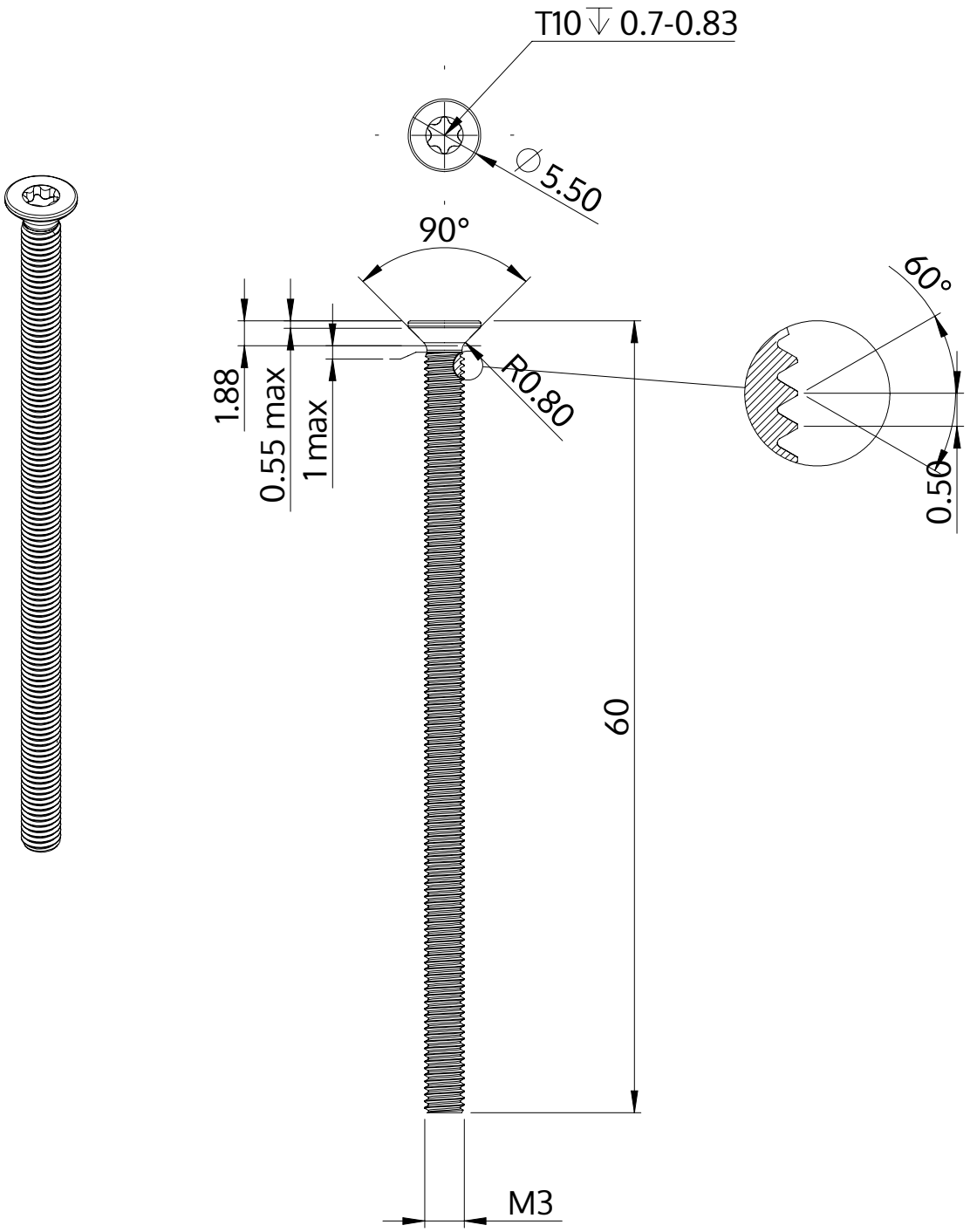


| | |
|---|---|
| Beskrivelse | STM41 3.0x60.0 - T10 |
| Materiale | Stål, forædlet |
| Overflade | ZnNi sort-passiveret, tempret, forseglet |
| Vægt | 2.587 kg / 1000 stykke |

| | | |
|---|---|---|
| SCREWERK | **STM410300600B** | |
| Metrisk tegning A4 | Skalering 3:1 | 2024-10 |