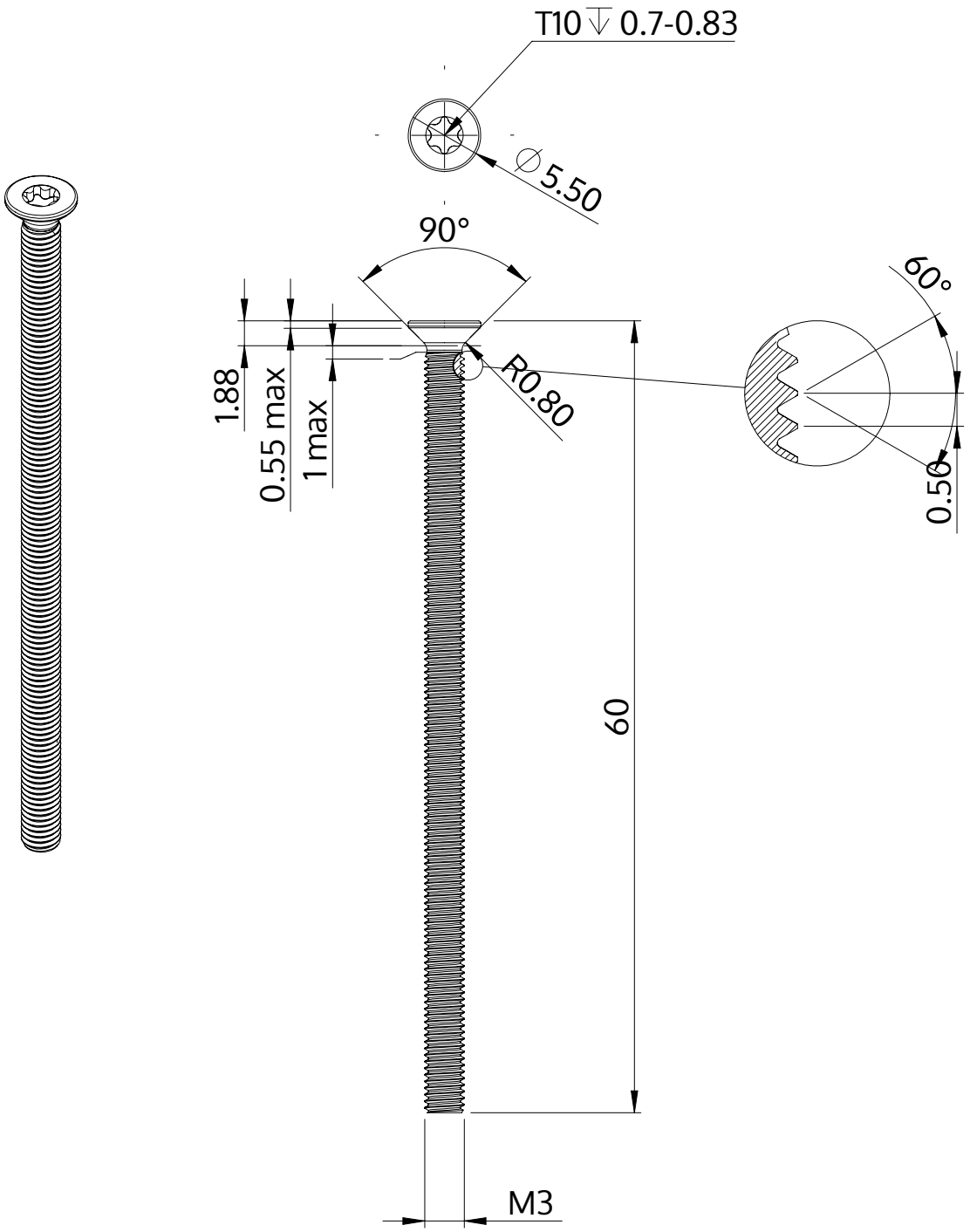

Описание	STM41 3.0x60.0 - T10
Материал	стомана, закалена
Повърхност	цинково и никелово покритие, Черен, пасивиран, темпериран, херметизация
Тегло	2.587 kg / 1000 Бройка

SCREWERK	**STM410300600B**	
Метричен дизайн A4	Мащаб 3:1	2024-10