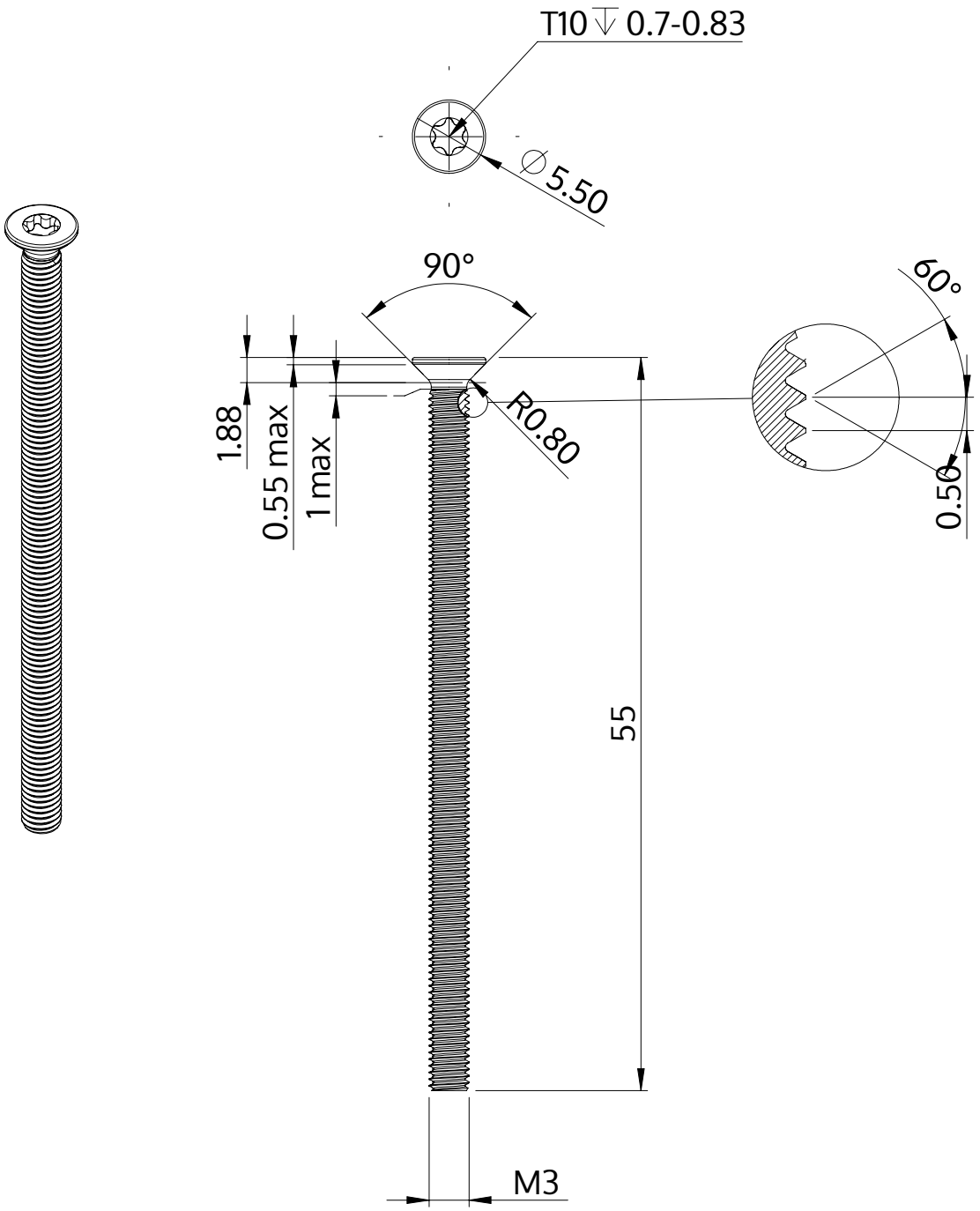

Description	STM41 3.0x55.0 - T10
Matière	Acier,trempé et revenu
Surface	zinguée 5-7 µm,recuit, bleue / passivée avec transparence
Poids	2.379 kg / 1000 Unité

SCREWERK	**STM410300550S**	
Dessin métrique A4	Redimensionner 3:1	2024-10