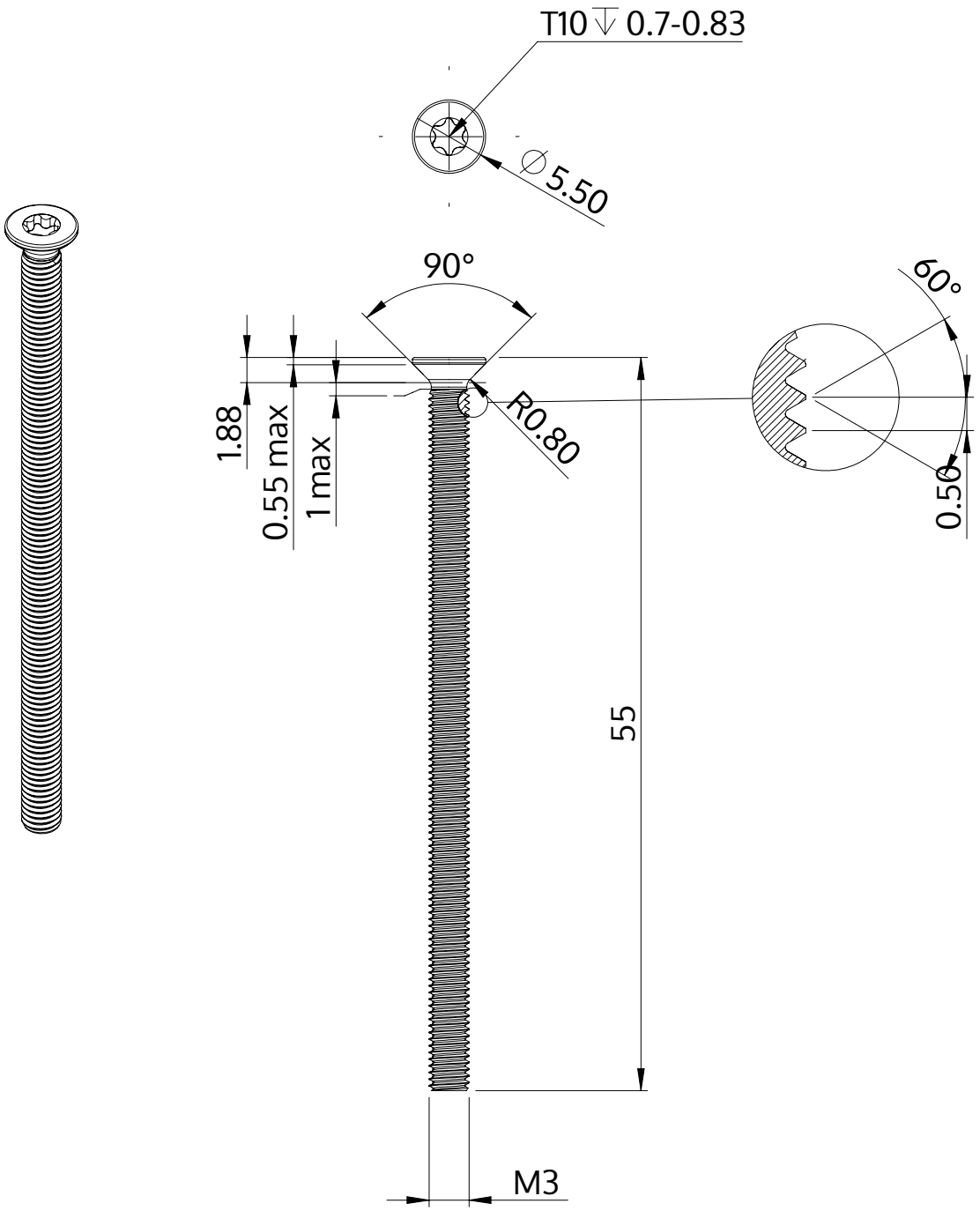

Beskrivning	STM41 3.0x55.0 - T10
Material	rostfritt stål A2
Yta	blank och passiviserad
Vikt	2.379 kg / 1000 styck

SCREWERK	**STM410300550E**	
Metrisk skiss A4	Skala 3:1	2024-10