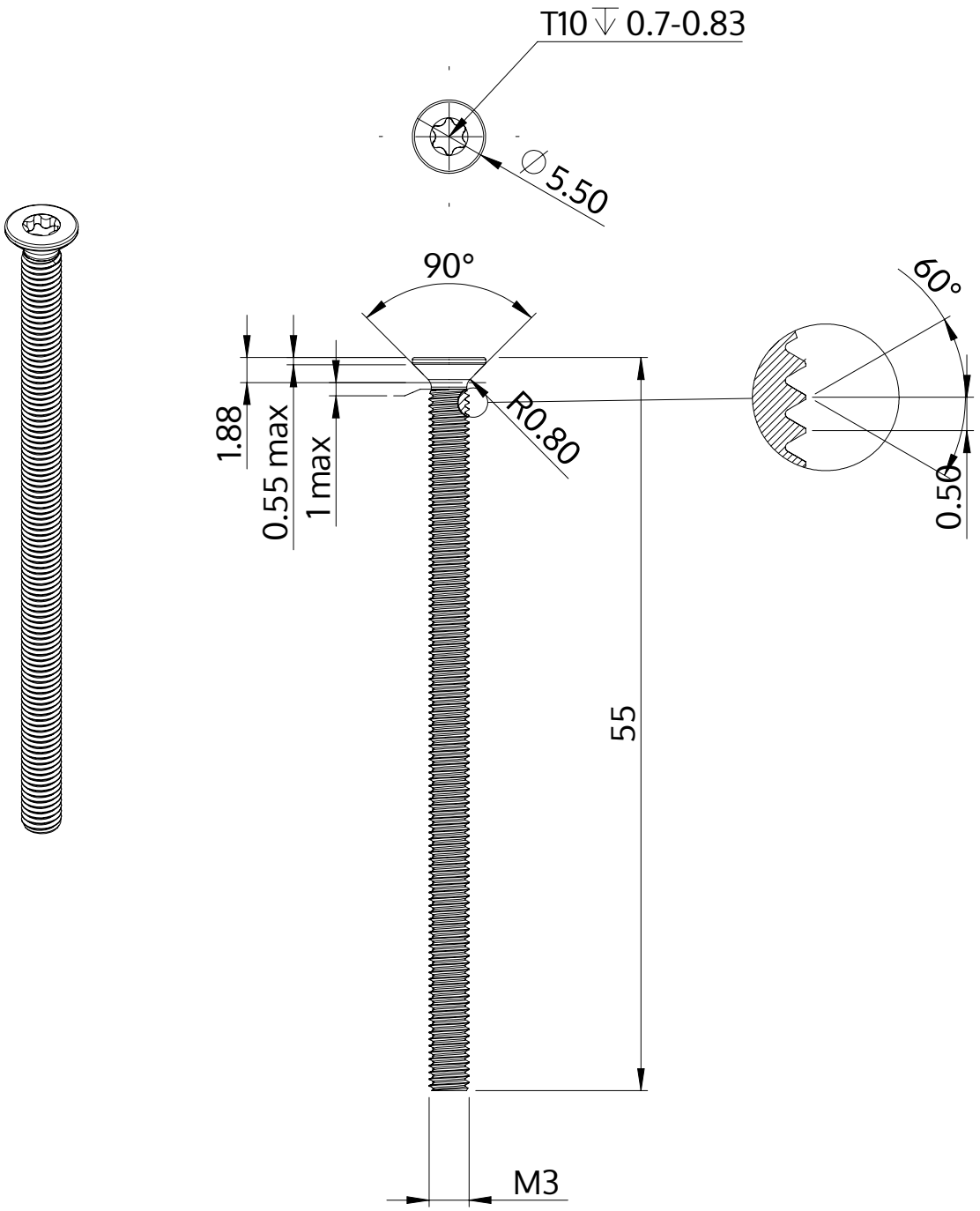

Beschrijving	STM41 3.0x55.0 - T10
Materiaal	roestvrij staal A2
Oppervlak	blank, geetst en gepassieveerd
Gewicht	2.379 kg / 1000 stuk

SCREWERK	**STM410300550E**	
Metrische tekening A4	Schaal 3:1	2024-10