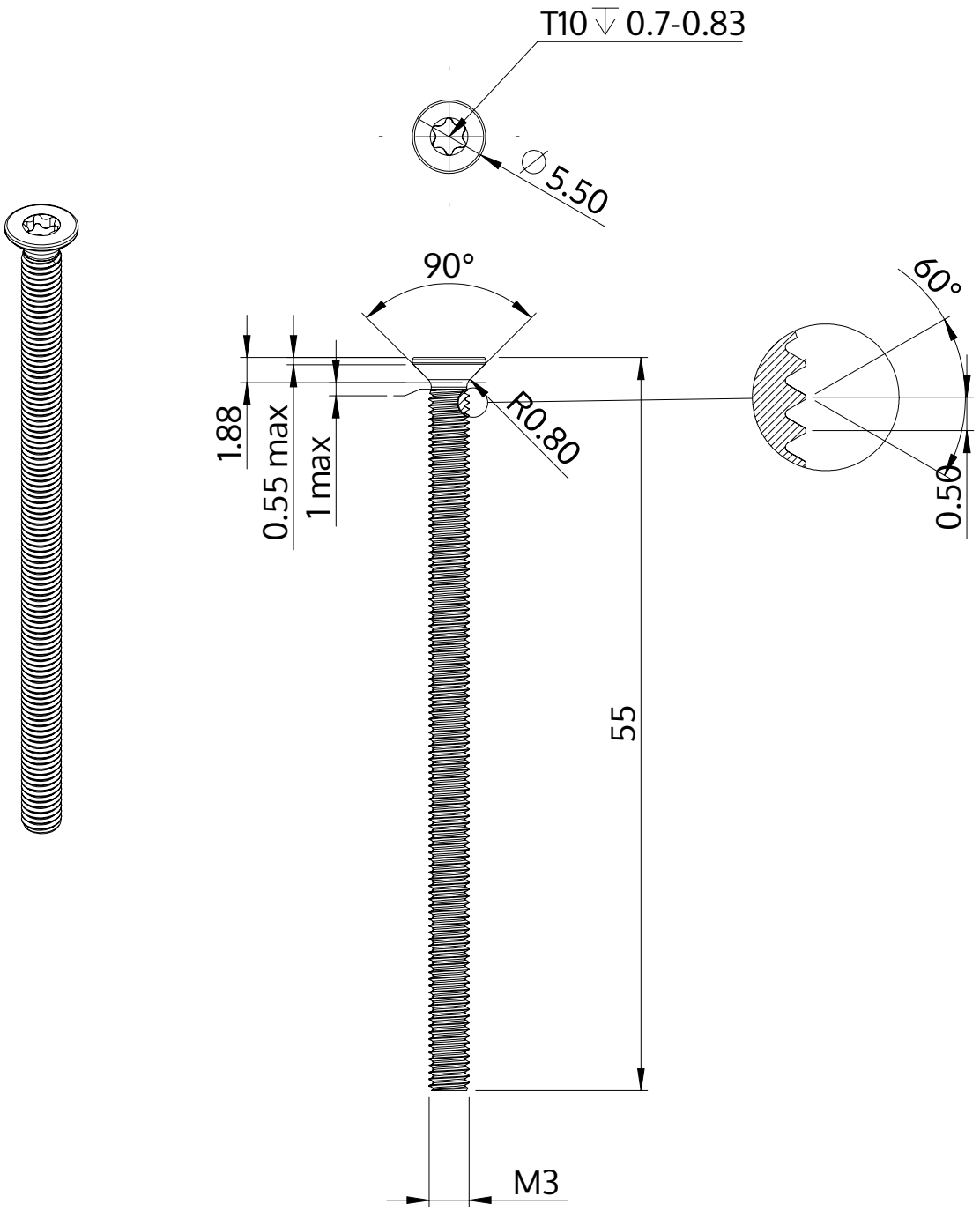


| | |
|---|---|
| Описание | STM41 3.0x55.0 - T10 |
| Материал | неръждаема стомана A2 |
| Повърхност | гланциран, полиран, пасиваран |
| Тегло | 2.379 kg / 1000 Бройка |

| | | |
|---|---|---|
| SCREWERK | **STM410300550E** | |
| Метричен дизайн A4 | Мащаб 3:1 | 2024-10 |