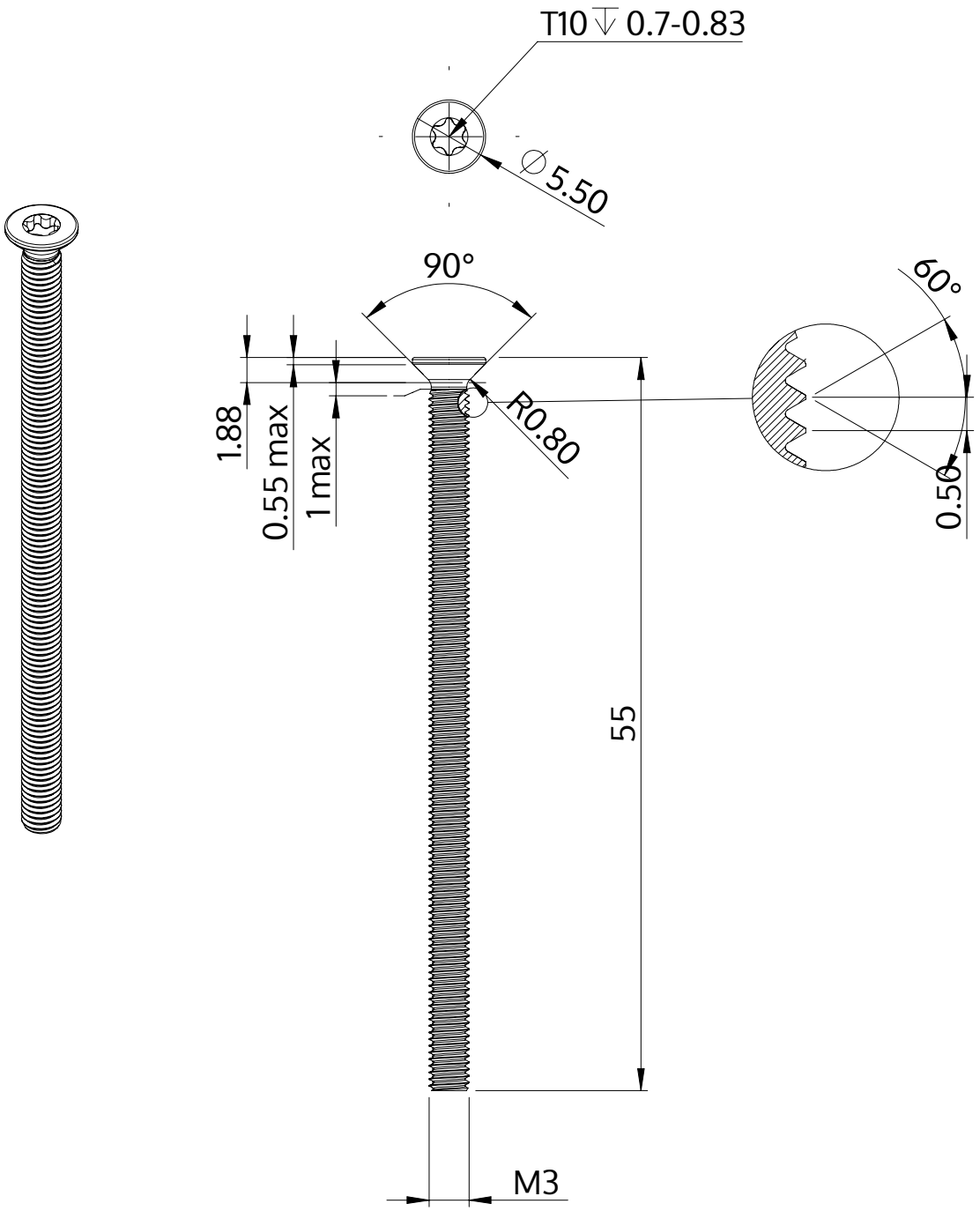

Beskrivelse	STM41 3.0x55.0 - T10
Materiale	Stål, forædlet
Overflade	ZnNi sort-passiveret, tempret, forseglet
Vægt	2.379 kg / 1000 stykke

SCREWERK	**STM410300550B**	
Metrisk tegning A4	Skalering 3:1	2024-10