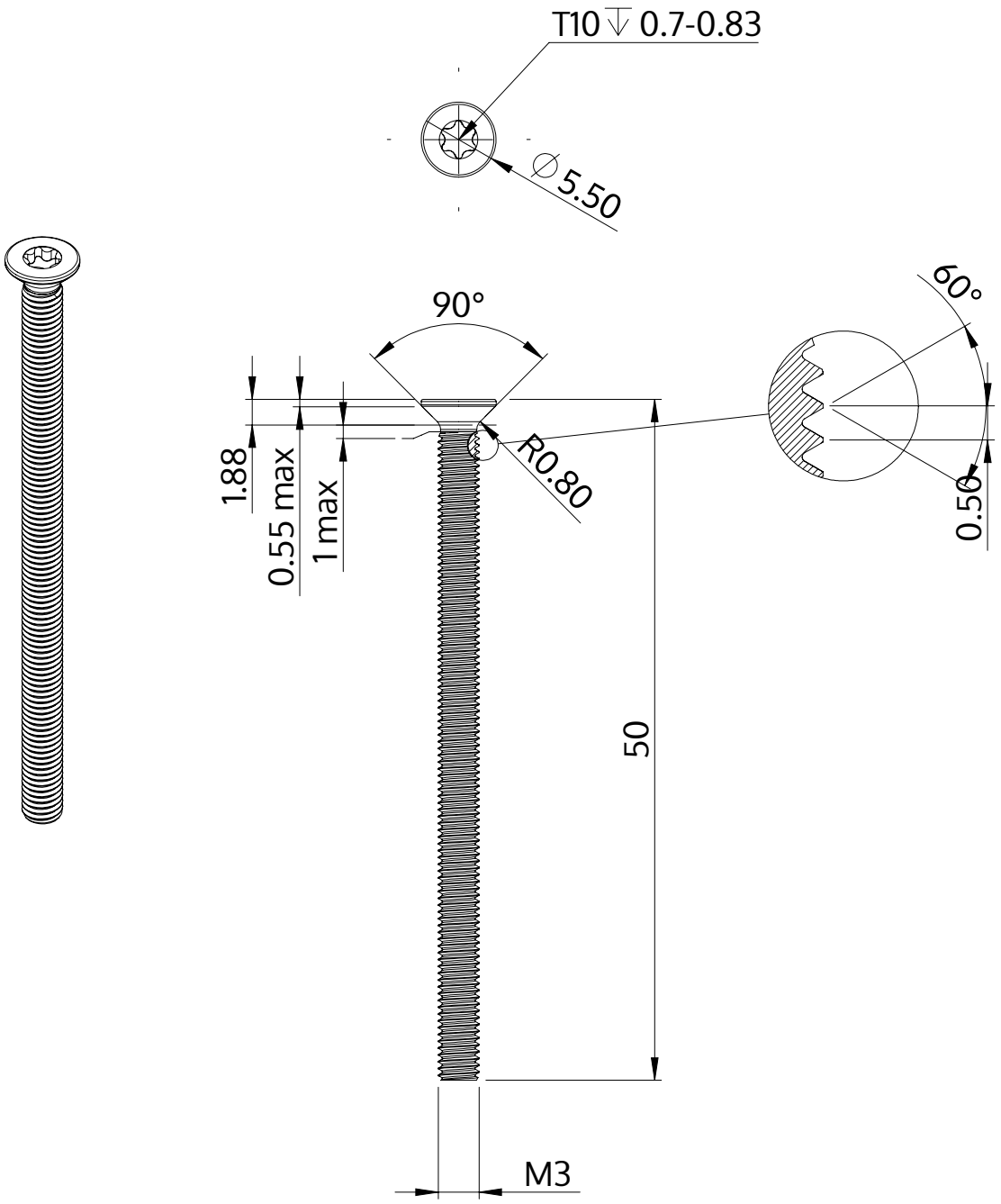

Descrição	STM41 3.0x50.0 - T10
Material	aço, endurecido
Superfície	zincado 5-7 µm, galvanizado, azul / passivado transparente
Peso	2.171 kg / 1000 peças

SCREWERK	**STM410300500S**	
Desenho Métrico A4	Escala 3:1	2024-10