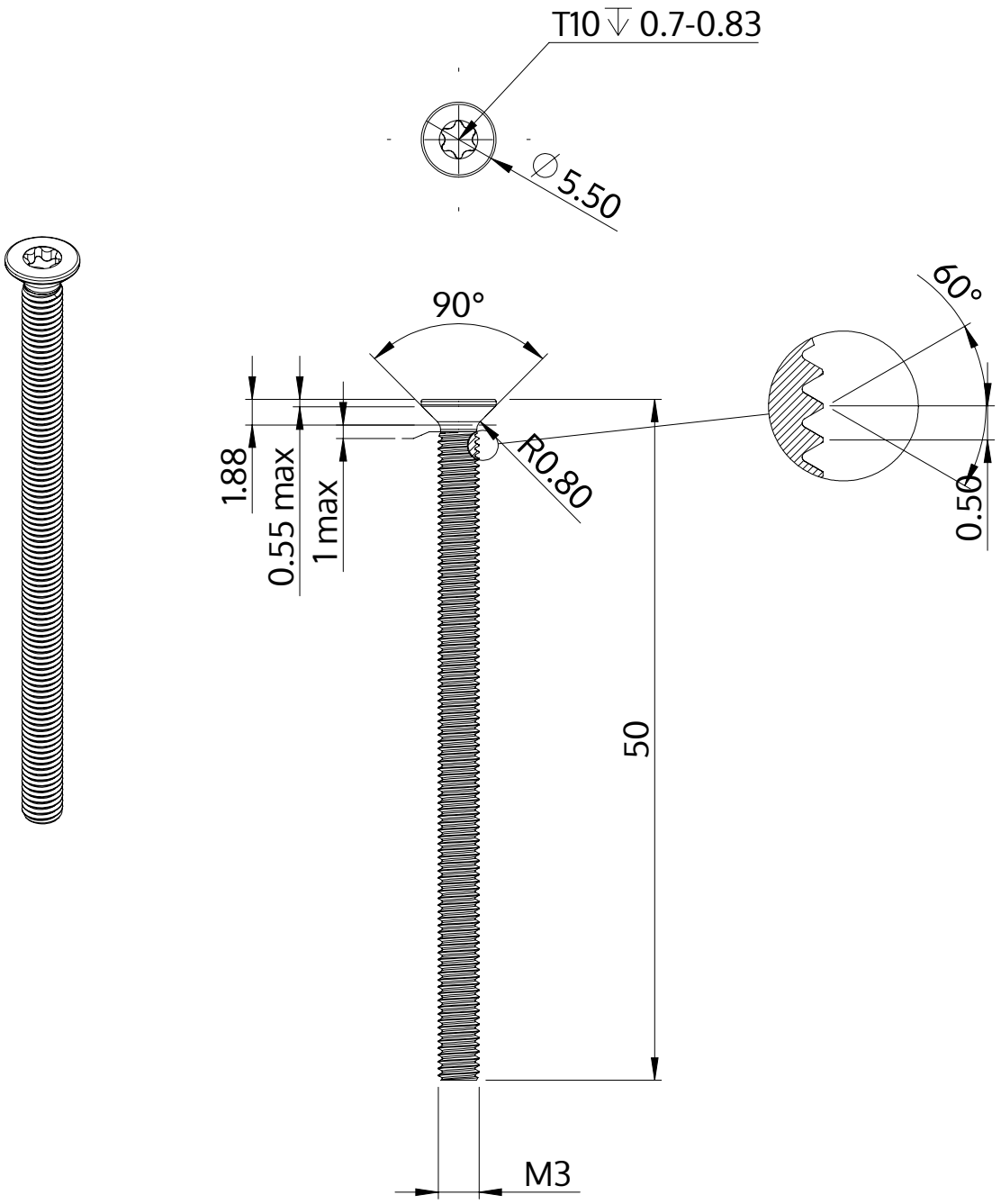

Description	STM41 3.0x50.0 - T10
Matière	acier inoxydable A2
Surface	brillant décapé et passivé
Poids	2.171 kg / 1000 Unité

SCREWERK	**STM410300500E**	
Dessin métrique A4	Redimensionner 3:1	2024-10