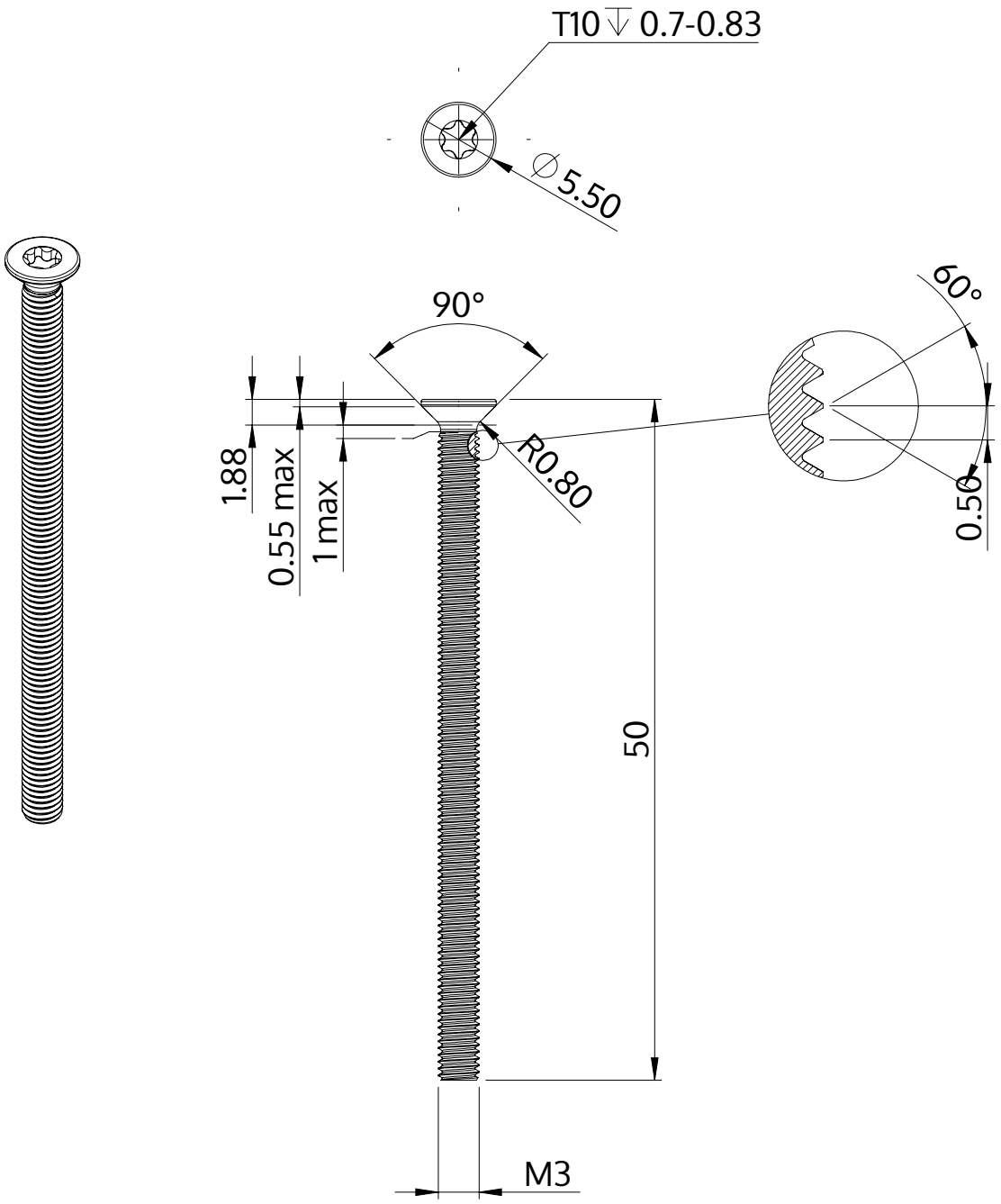

Opis	STM41 3.0x50.0 - T10
Materiał	Stal, hartowana
Powierzchnia	ZiNi czarna-pasywowana, temperowana, uszczelniona
Waga	2.171 kg / 1000 sztuk

SCREWERK	**STM410300500B**	
Rysunek metryczny A4	Skala 3:1	2024-10