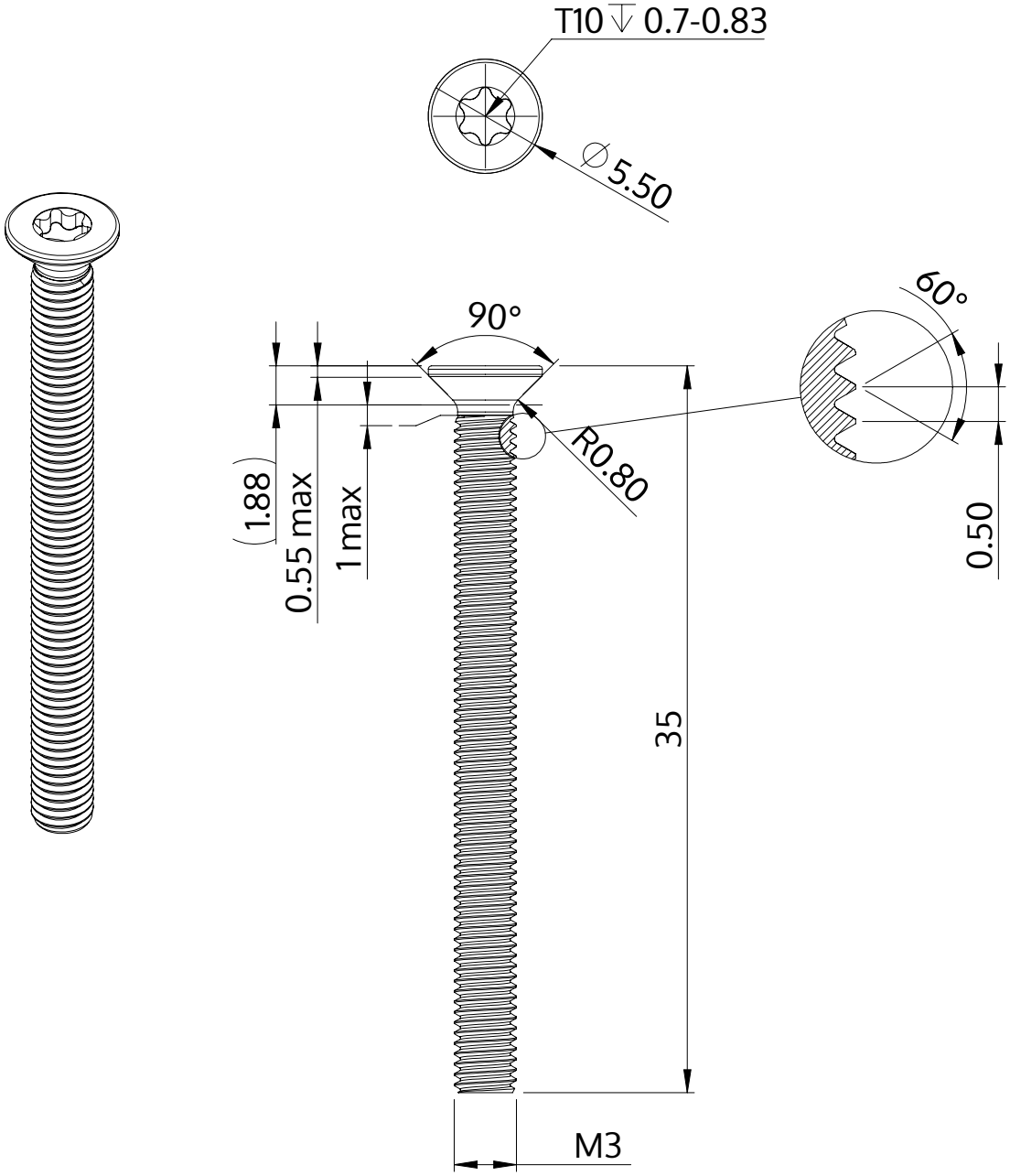

Beskrivning	STM41 3.0x35.0 - T10
Material	stål, härdat
Yta	förzinkad 5-7 µm, härdad, blå/transparent passiviserad
Vikt	1.547 kg / 1000 styck

SCREWERK	**STM410300350S**	
Metrisk skiss A4	Skala None:1	2024-04