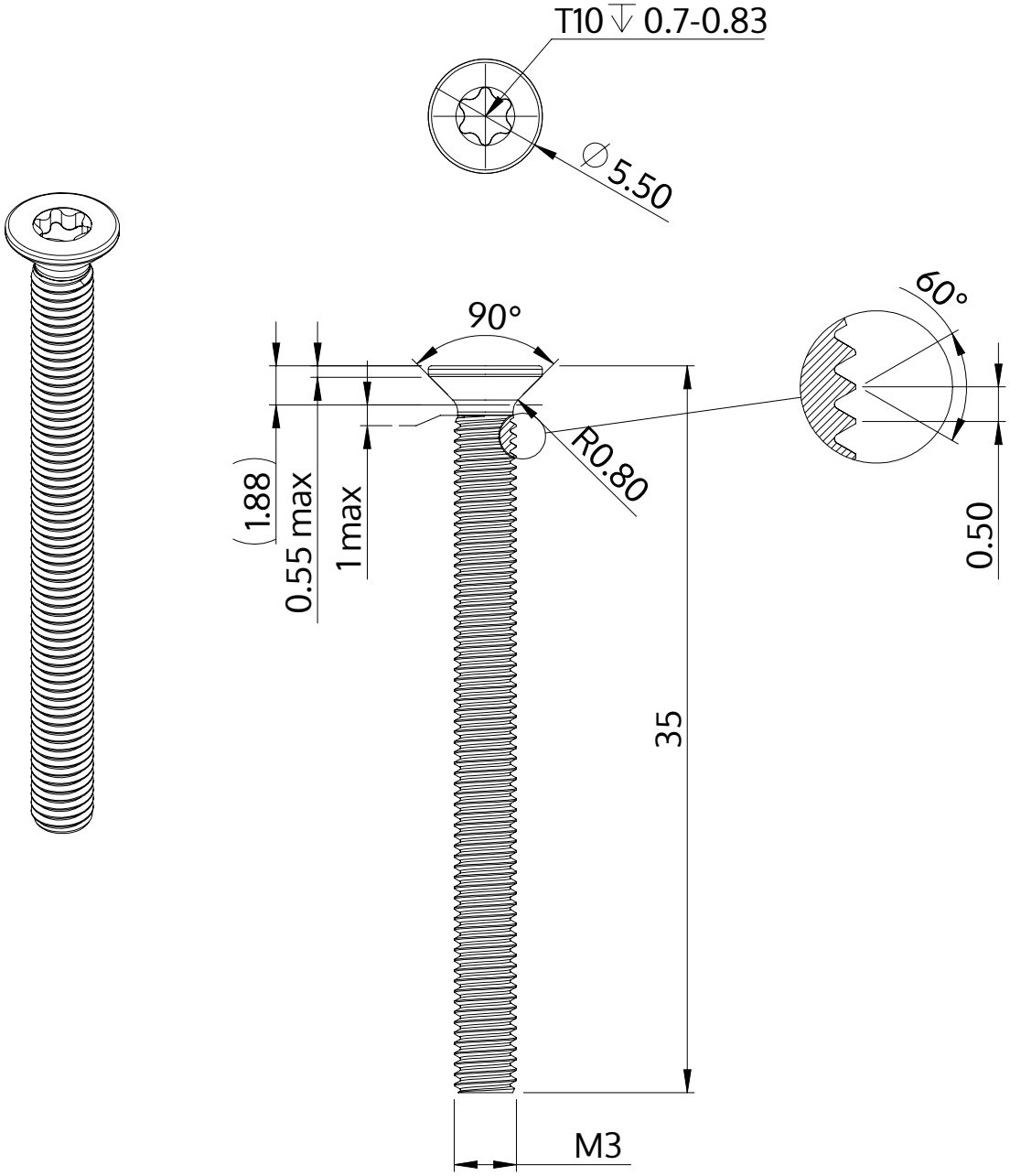

Описание	STM41 3.0x35.0 - T10
Материал	сталь, упрочненная
Поверхность	Оцинковка 5-7µm, термообработка,синий / прозрачный пассивация
Вес	1.547 kg / 1000 Штука

SCREWERK	**STM410300350S**	
Метрический чертеж A4	Шкала 3:1	2024-10