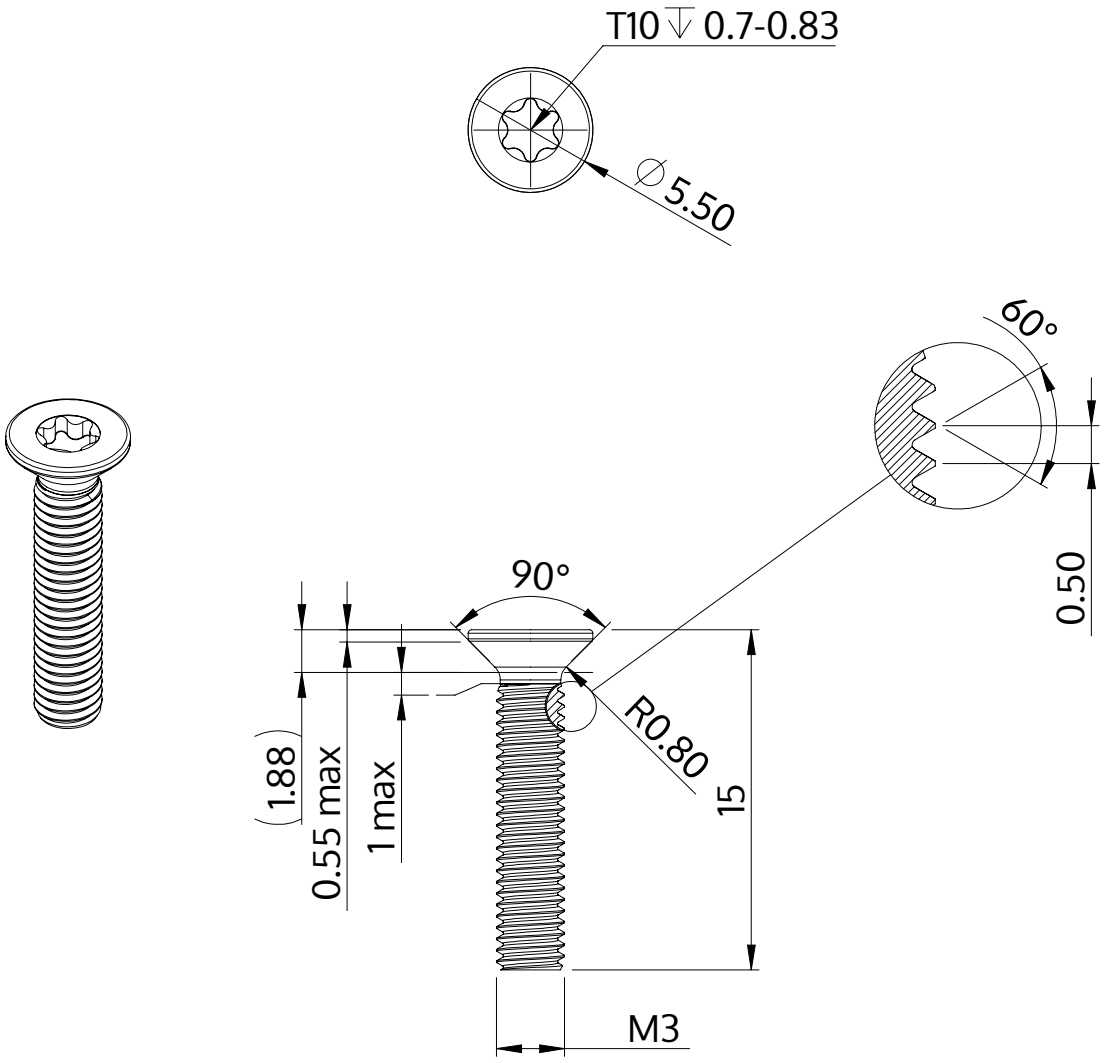


| | |
|---|---|
| Descrizione | STM41 3.0x15.0 - T10 |
| Materiale | acciaio inossidabile A2 |
| Superficie | bianco-decapato e passivato |
| Peso | 0.715 kg / 1000 pezzi |

| | | |
|---|---|---|
| SCREWERK | **STM410300150E** | |
| Disegno metrico A4 | Scala 3:1 | 2024-10 |