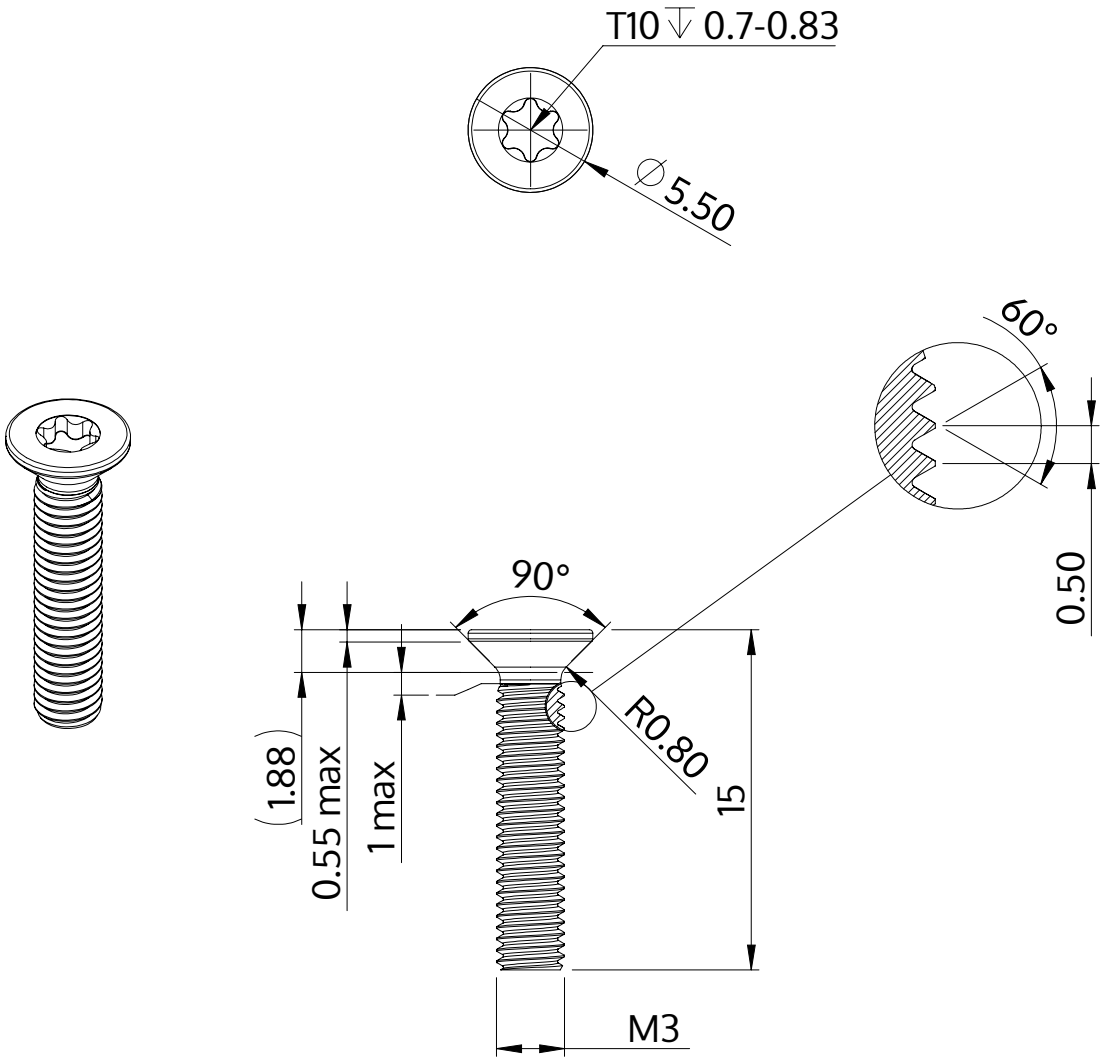

Beschreibung	STM41 3.0x15.0 - T10
Werkstoff	Edelstahl A2
Oberfläche	blank, gebeizt und passiviert
Gewicht	0.715 kg / 1000 Stück

SCREWERK	**STM410300150E**	
Metrische Zeichnung A4	Skalierung 3:1	2024-10