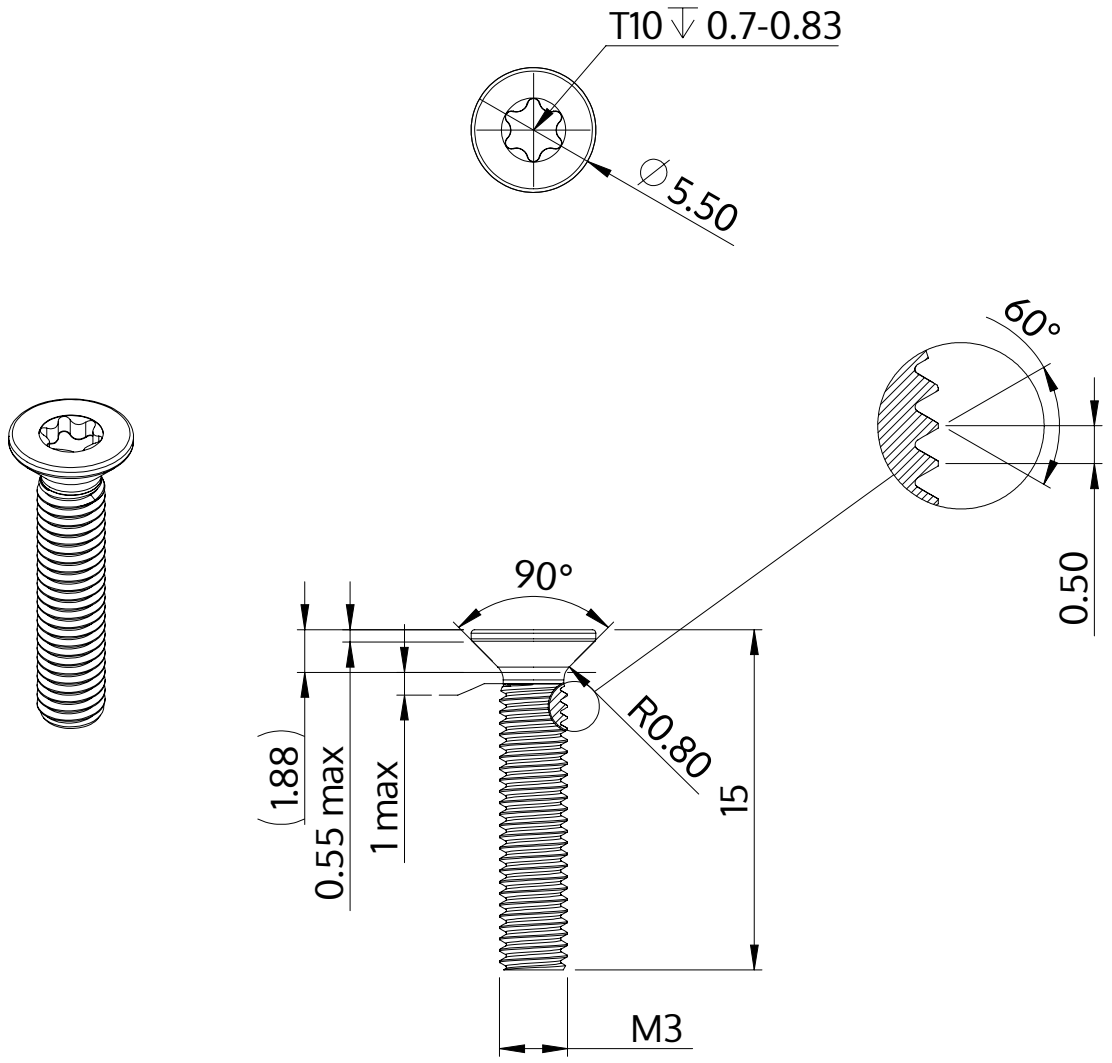

Descripción	STM41 3.0x15.0 - T10
Material	Acero, endurecido
Superficie	Zinc-Niquelado, pasivado negro/ sin Cr-VI, recocido, sellado
Peso	0.715 kg / 1000 Piezas

SCREWERK	**STM410300150B**	
Diseño métrico	Escalada 3:1	2024-10