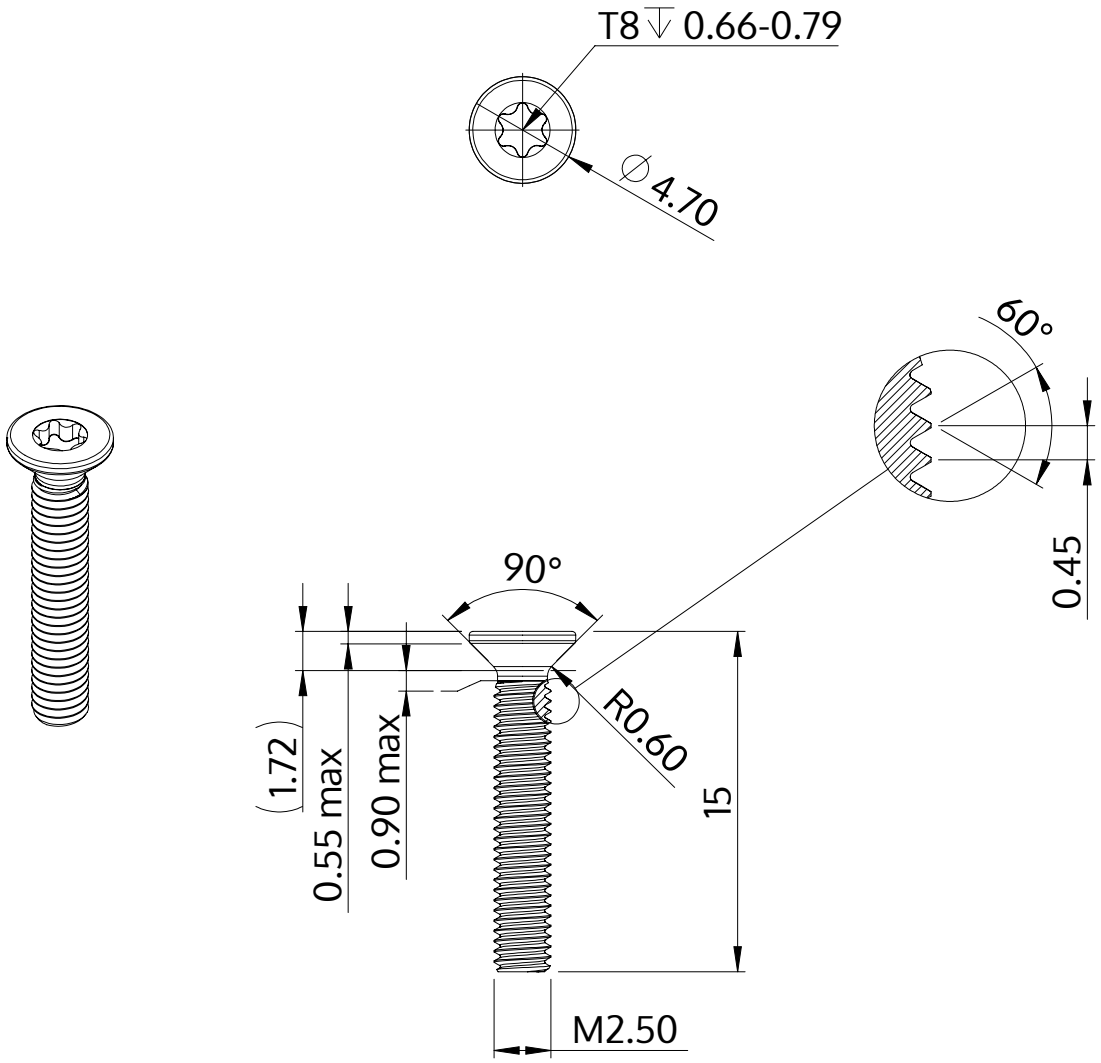

Descrição	STM41 2.5x15.0 - T8
Material	inox A2
Superfície	Decapado e passivado
Peso	0.476 kg / 1000 peças

SCREWERK	**STM410250150E**	
Desenho Métrico A4	Escala 3:1	2024-10