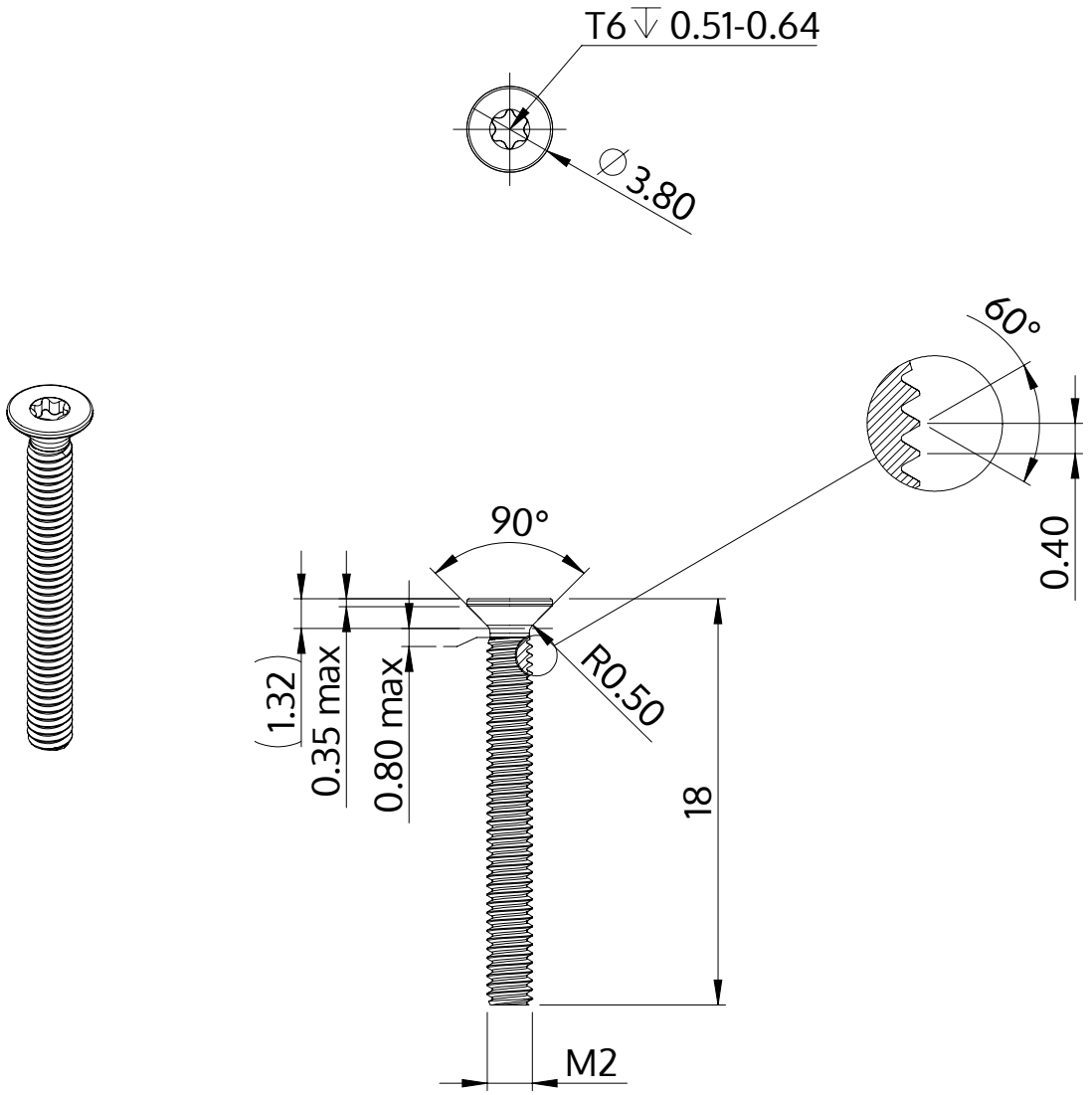

Descrição	STM41 2.0x18.0 - T6
Material	inox A2
Superfície	Decapado e passivado
Peso	0.348 kg / 1000 peças

SCREWERK	**STM410200180E**	
Desenho Métrico A4	Escala 3:1	2024-10