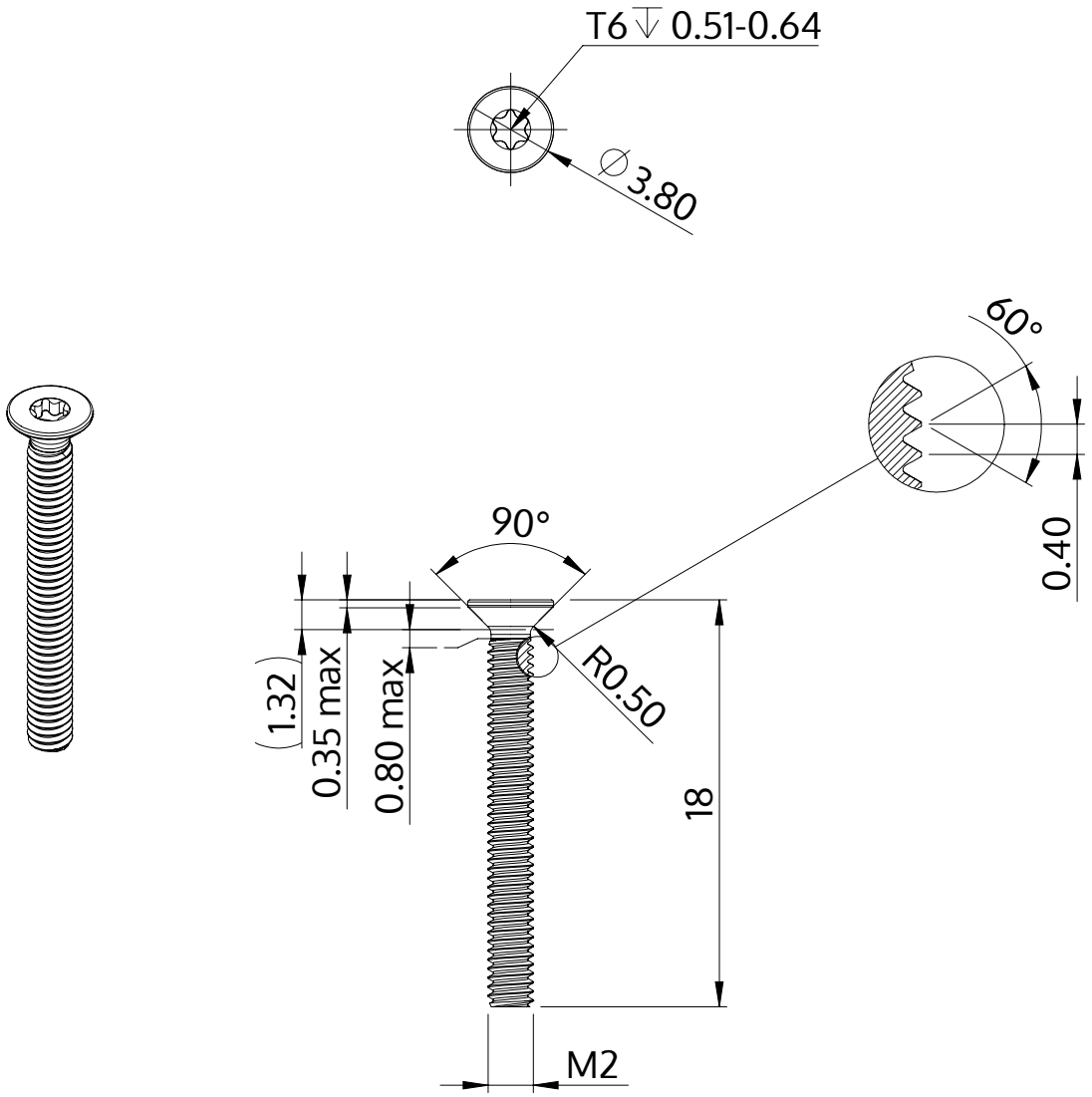

Descrizione	STM41 2.0x18.0 - T6
Materiale	acciaio, temprato
Superficie	Placcato Zinco-Nichel, passivato nero, ricotto, sigillato
Peso	0.348 kg / 1000 pezzi

SCREWERK	**STM410200180B**	
Disegno metrico A4	Scala None:1	2024-04