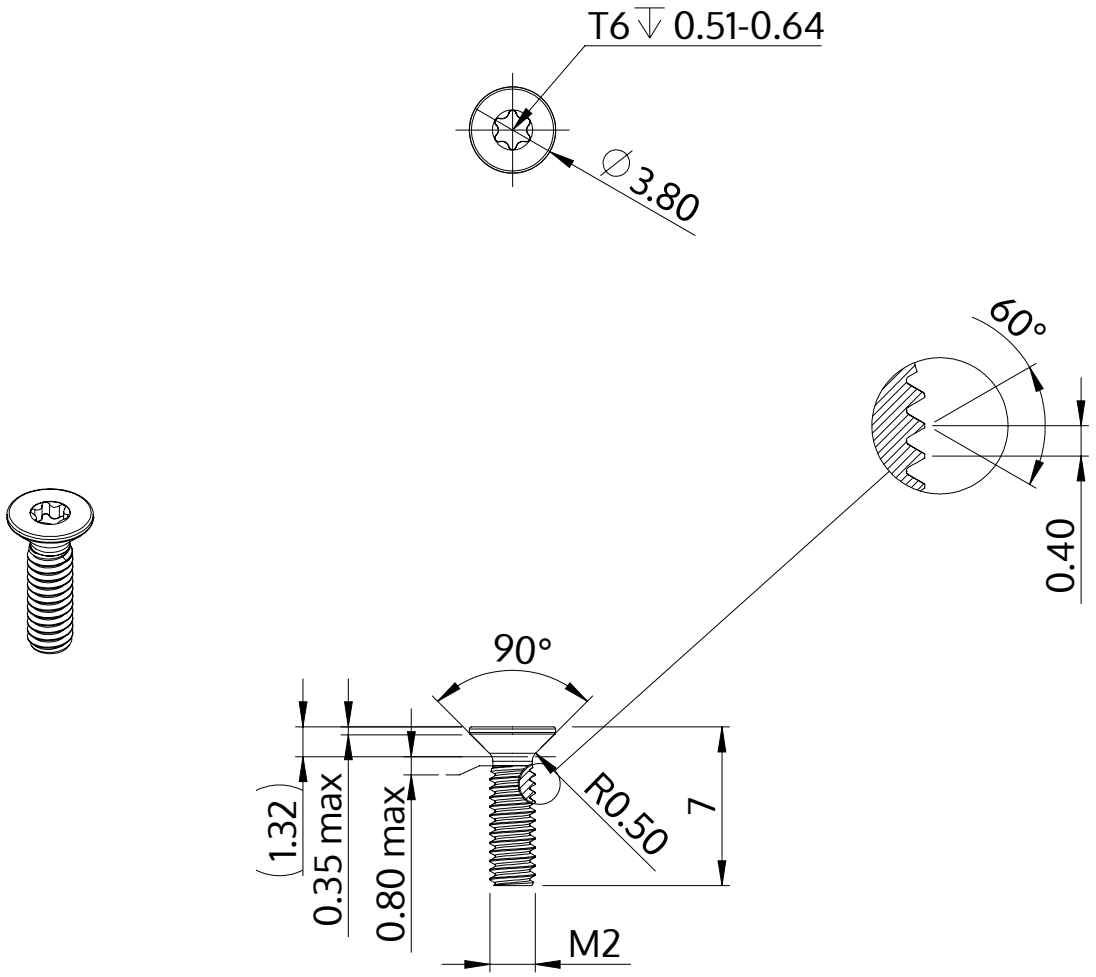

Beskrivelse	STM41 2.0x7.0 - T6
Materiale	Stål, forædlet
Overflade	galvaniseret 5-7 µm, tempret, blå / transparent passiveret
Vægt	0.156 kg / 1000 stykke

SCREWERK	**STM410200070S**	
Metrisk tegning A4	Skalering 3:1	2024-10