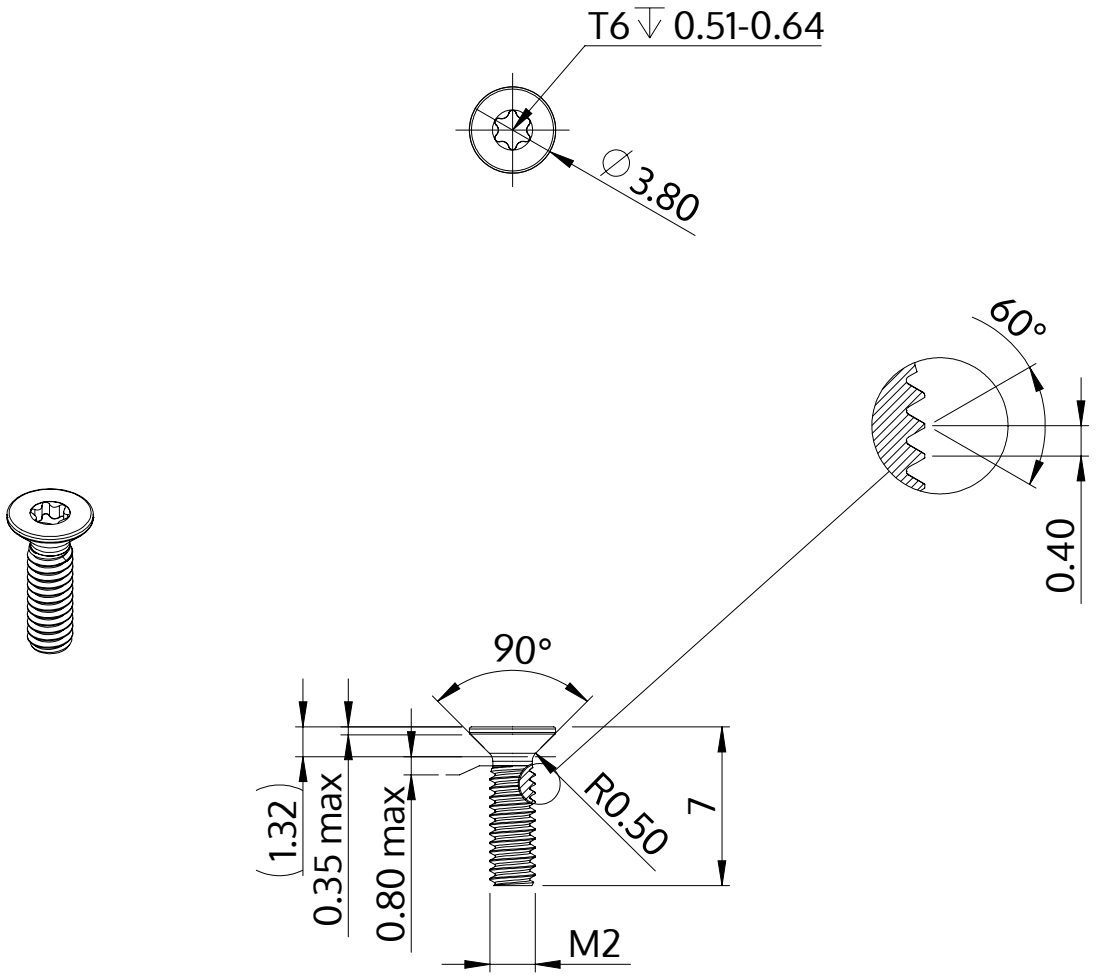

Descriere	STM41 2.0x7.0 - T6
Material	oţel inoxidabil A2
Exterior	negru
Greutate	0.156 kg / 1000 unități

SCREWERK	**STM410200070J**	
Desen metric A4	Scalarea 3:1	2025-07