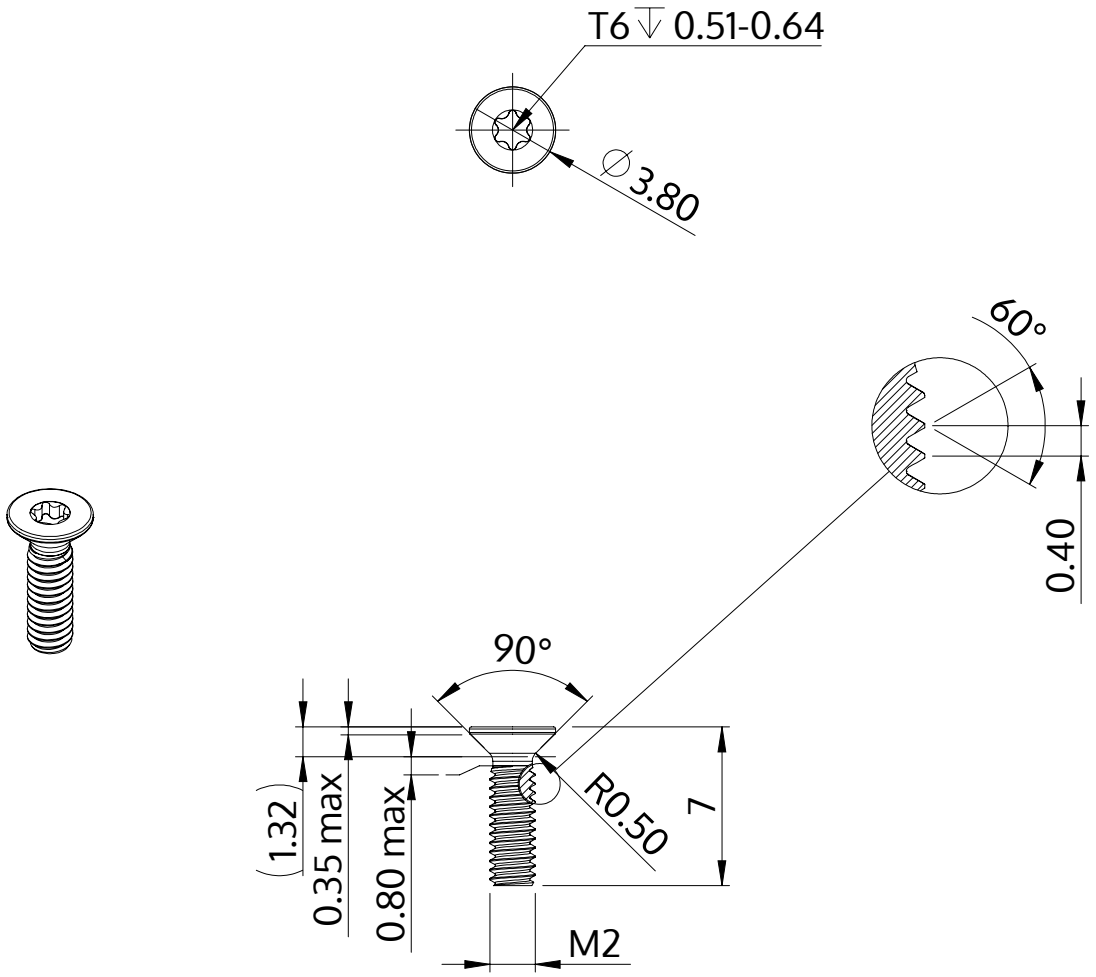

Beschrijving	STM41 2.0x7.0 - T6
Materiaal	roestvrij staal A2
Oppervlak	zwart
Gewicht	0.156 kg / 1000 stuk

SCREWERK	**STM410200070J**	
Metrische tekening A4	Schaal 3:1	2025-07