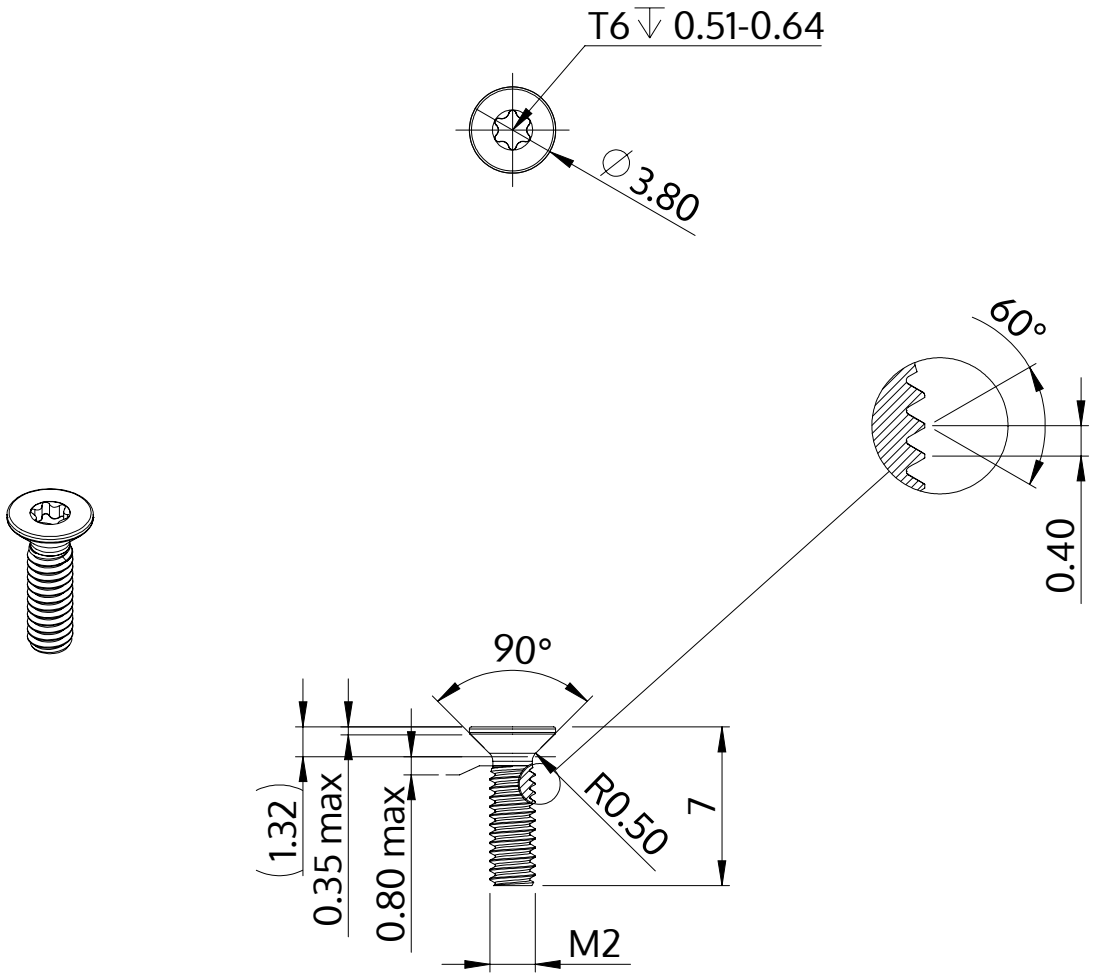

Descrizione	STM41 2.0x7.0 - T6
Materiale	acciaio inossidabile A2
Superficie	nero
Peso	0.156 kg / 1000 pezzi

SCREWERK	**STM410200070J**	
Disegno metrico A4	Scala 3:1	2025-07