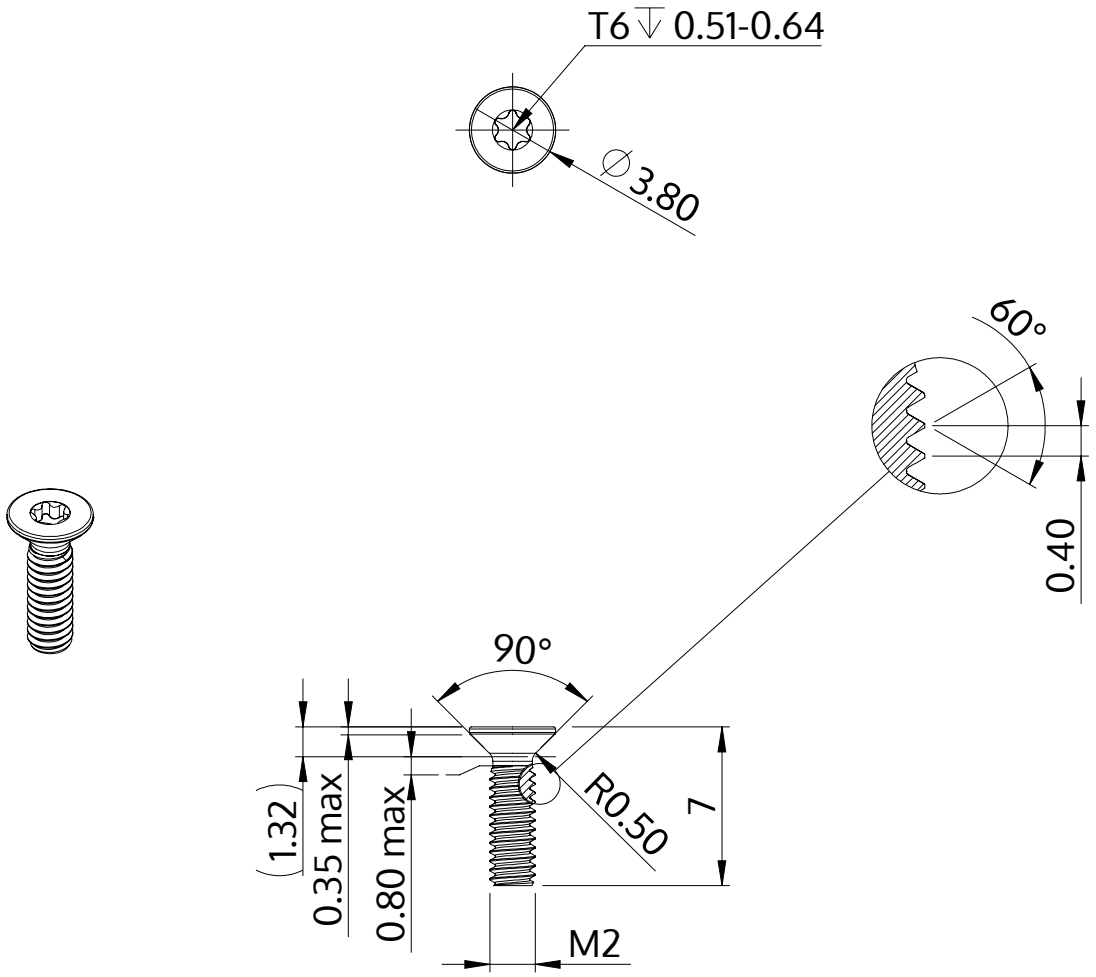

Beskrivelse	STM41 2.0x7.0 - T6
Materiale	Ædelstål A2
Overflade	sort
Vægt	0.156 kg / 1000 stykke

SCREWERK	**STM410200070J**	
Metrisk tegning A4	Skalering 3:1	2025-07