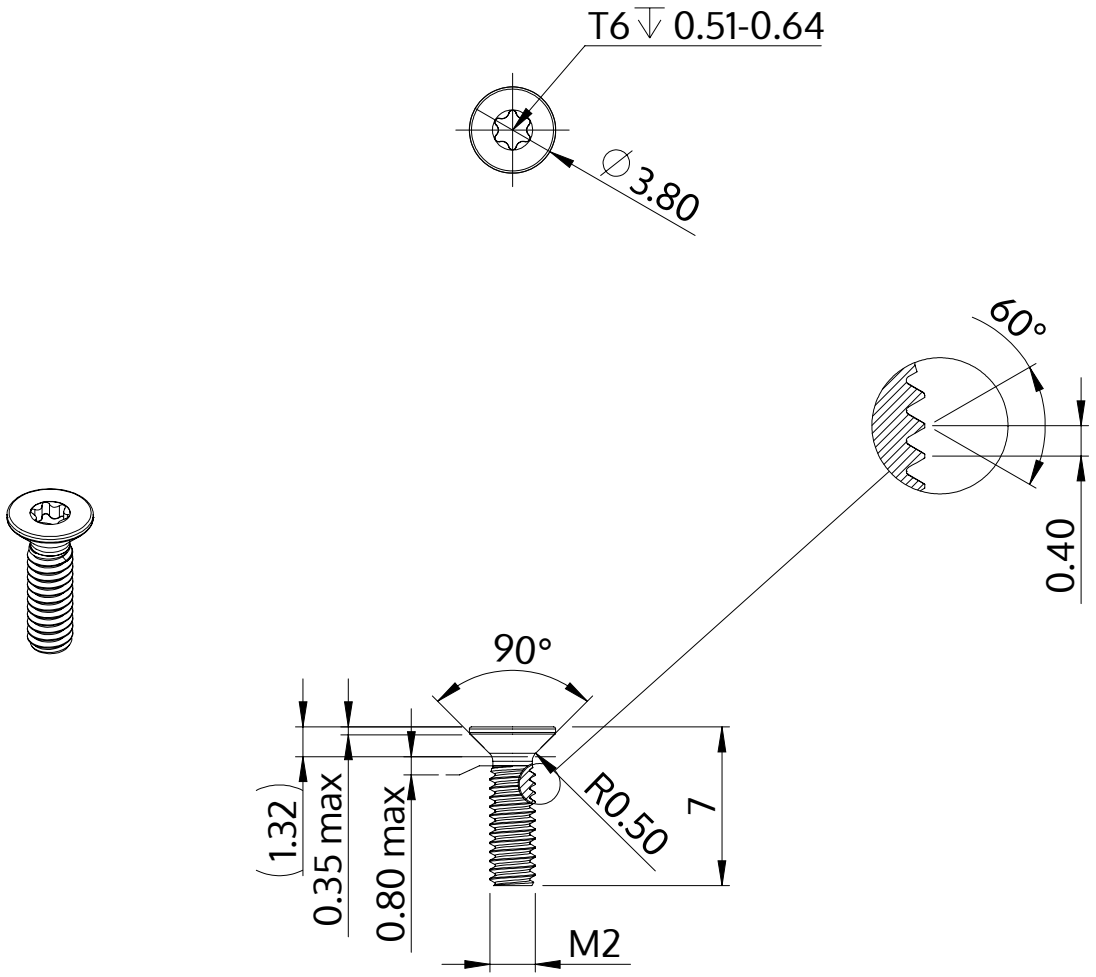

Description	STM41 2.0x7.0 - T6
Matière	Acier,trempé et revenu
Surface	Zinc Nickel passivé noir, trempée, scéllée
Poids	0.156 kg / 1000 Unité

SCREWERK	**STM410200070B**	
Dessin métrique A4	Redimensionner 3:1	2024-10