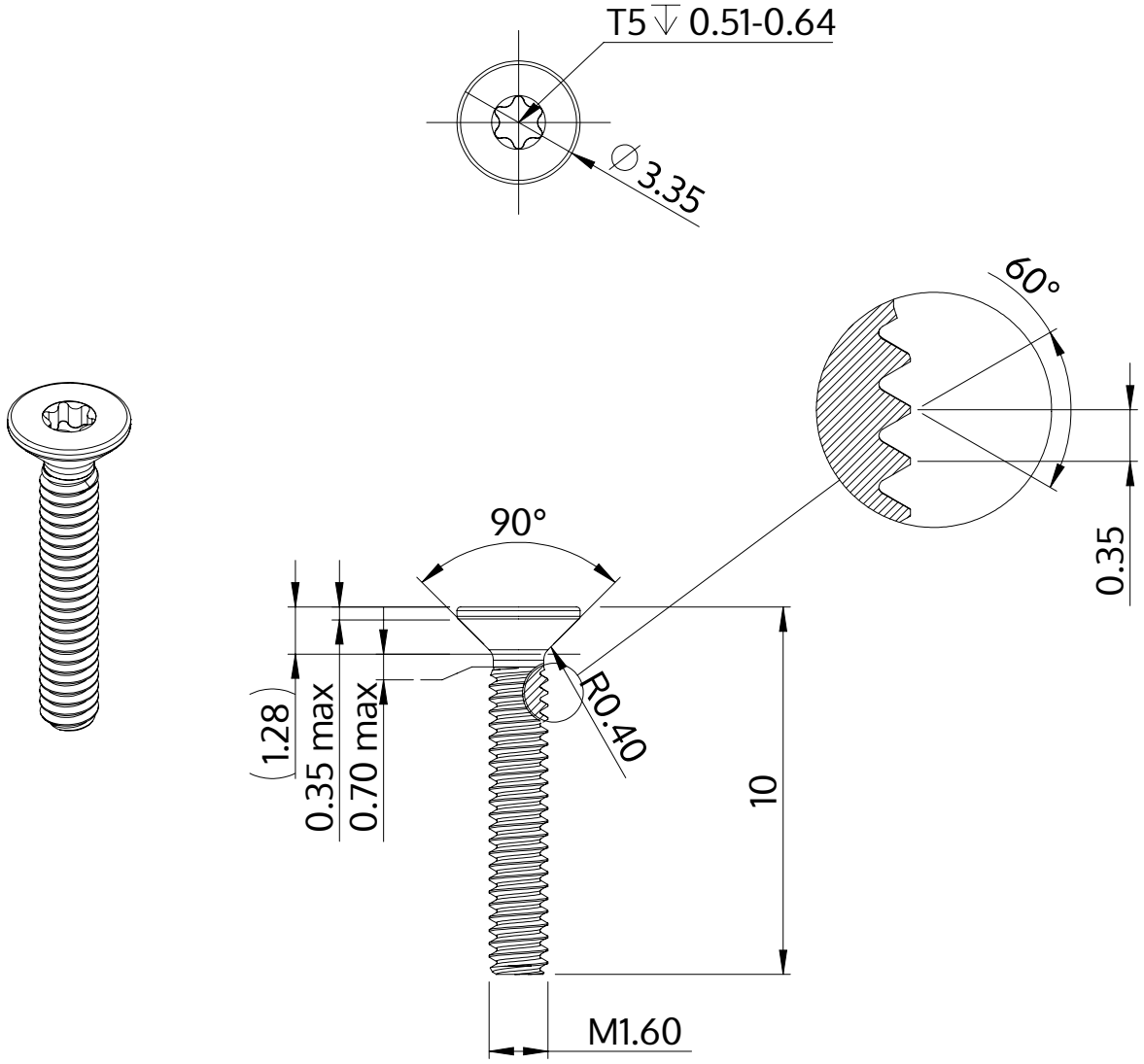

Descripción	STM41 1.6x10.0 - T5
Material	Acero, endurecido
Superficie	galvanizado 5-7 micras, recocido, azul / pasivado transparente
Peso	0.123 kg / 1000 Piezas

SCREWERK	**STM410160100S**	
Diseño métrico	Escalada 5:1	2024-10