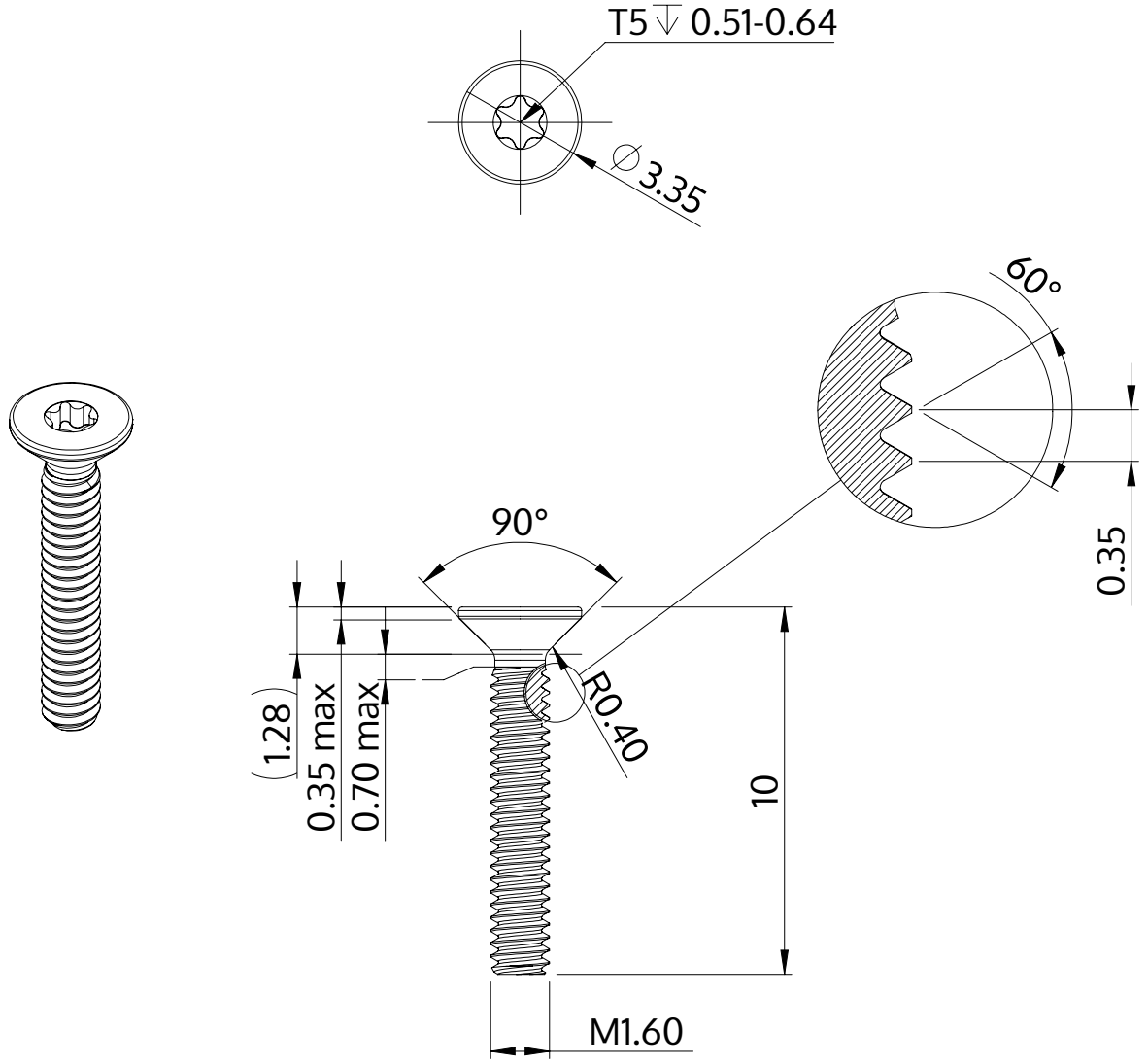

Beskrivning	STM41 1.6x10.0 - T5
Material	rostfritt stål A2
Yta	blank och passiviserad
Vikt	0.123 kg / 1000 styck

SCREWERK	**STM410160100E**	
Metrisk skiss A4	Skala 5:1	2024-10