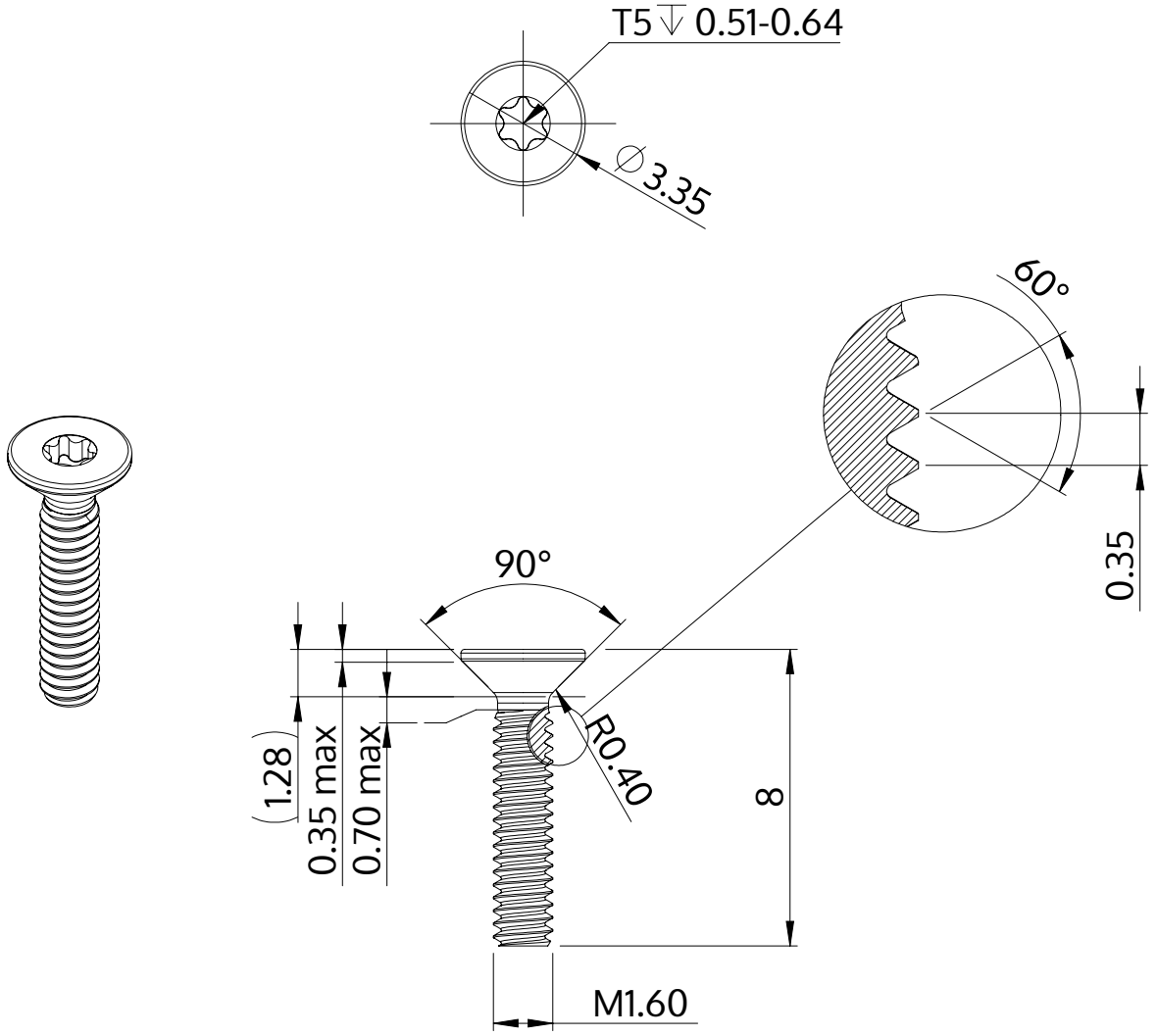

Описание	STM41 1.6x8.0 - T5
Материал	неръждаема стомана A2
Повърхност	черен
Тегло	0.103 kg / 1000 Бройка

SCREWERK	**STM410160080J**	
Метричен дизайн A4	Мащаб 5:1	2025-07