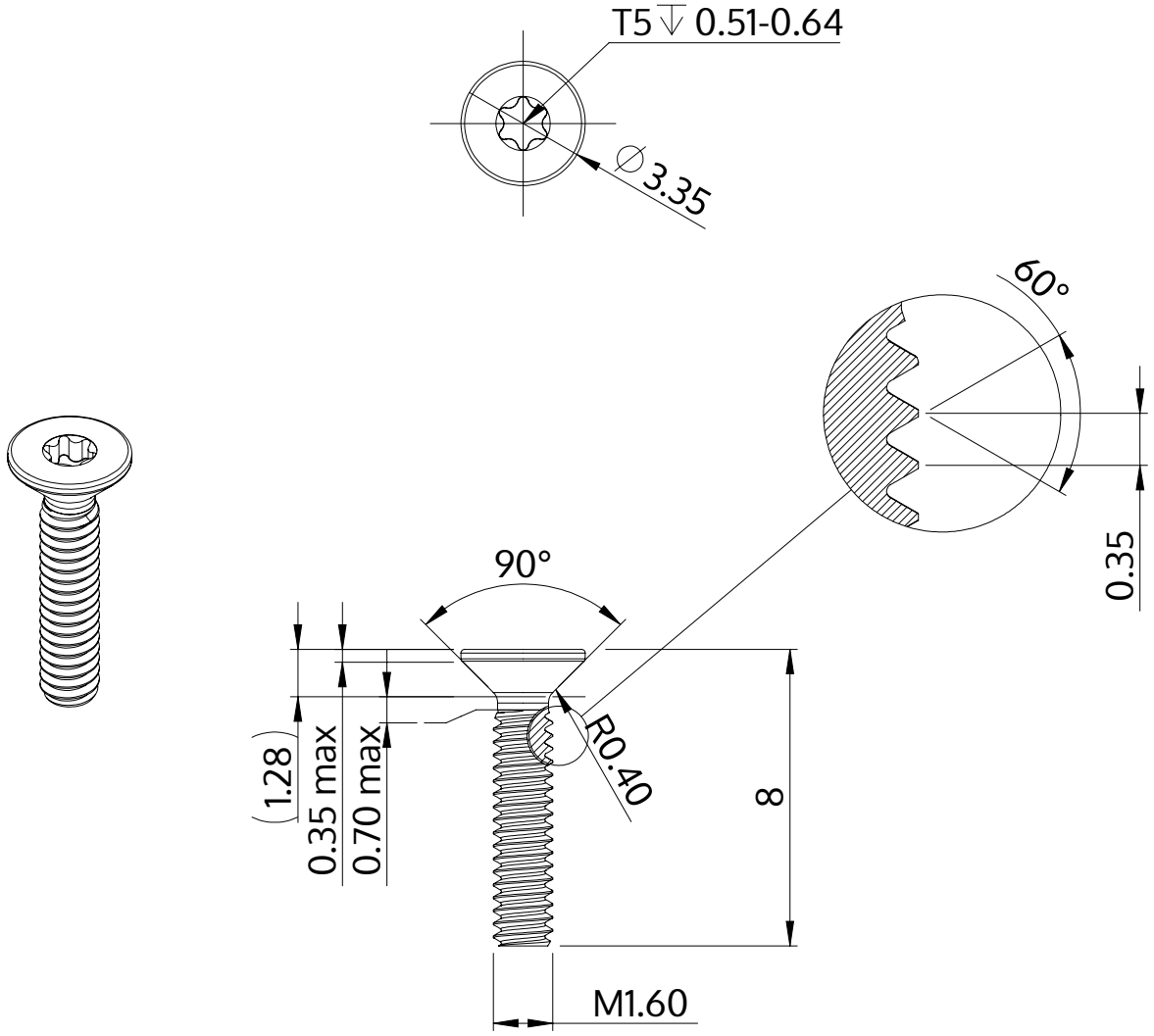

Description	STM41 1.6x8.0 - T5
Matière	Acier,trempé et revenu
Surface	Zinc Nickel passivé noir, trempée, scéllée
Poids	0.103 kg / 1000 Unité

SCREWERK	**STM410160080B**	
Dessin métrique A4	Redimensionner None:1	2024-04