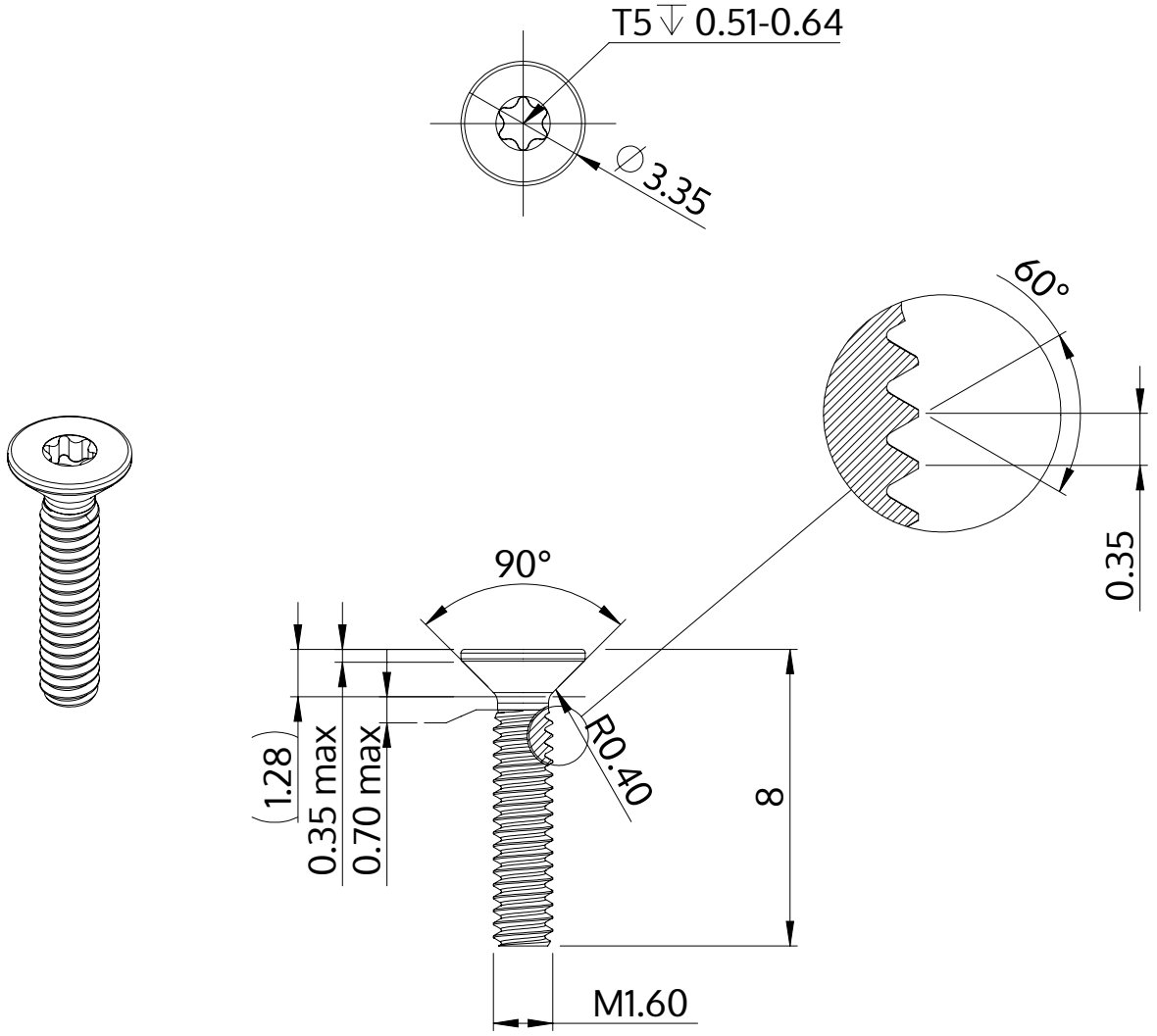

Beschreibung	STM41 1.6x8.0 - T5
Werkstoff	Stahl, vergütet
Oberfläche	ZnNi min. 5µm, schwarz passiviert, getempert, versiegelt
Gewicht	0.103 kg / 1000 Stück

SCREWERK	**STM410160080B**	
Metrische Zeichnung A4	Skalierung 5:1	2024-10