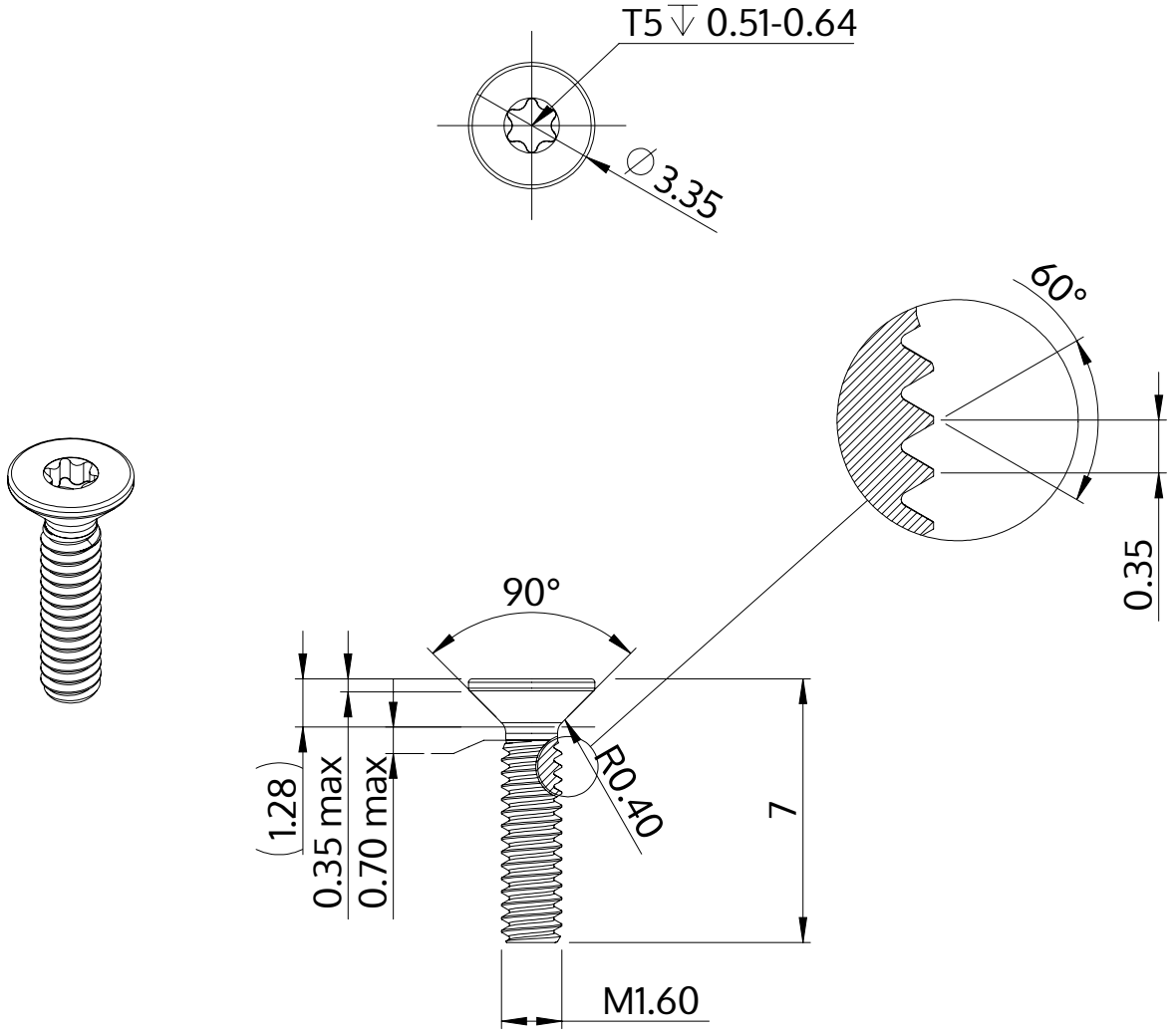

Descrizione	STM41 1.6x7.0 - T5
Materiale	acciaio, temprato
Superficie	zincato 5-7 micron, ricotto, blu / trasparente passivato
Peso	0.093 kg / 1000 pezzi

SCREWERK	**STM410160070S**	
Disegno metrico A4	Scala None:1	2024-04