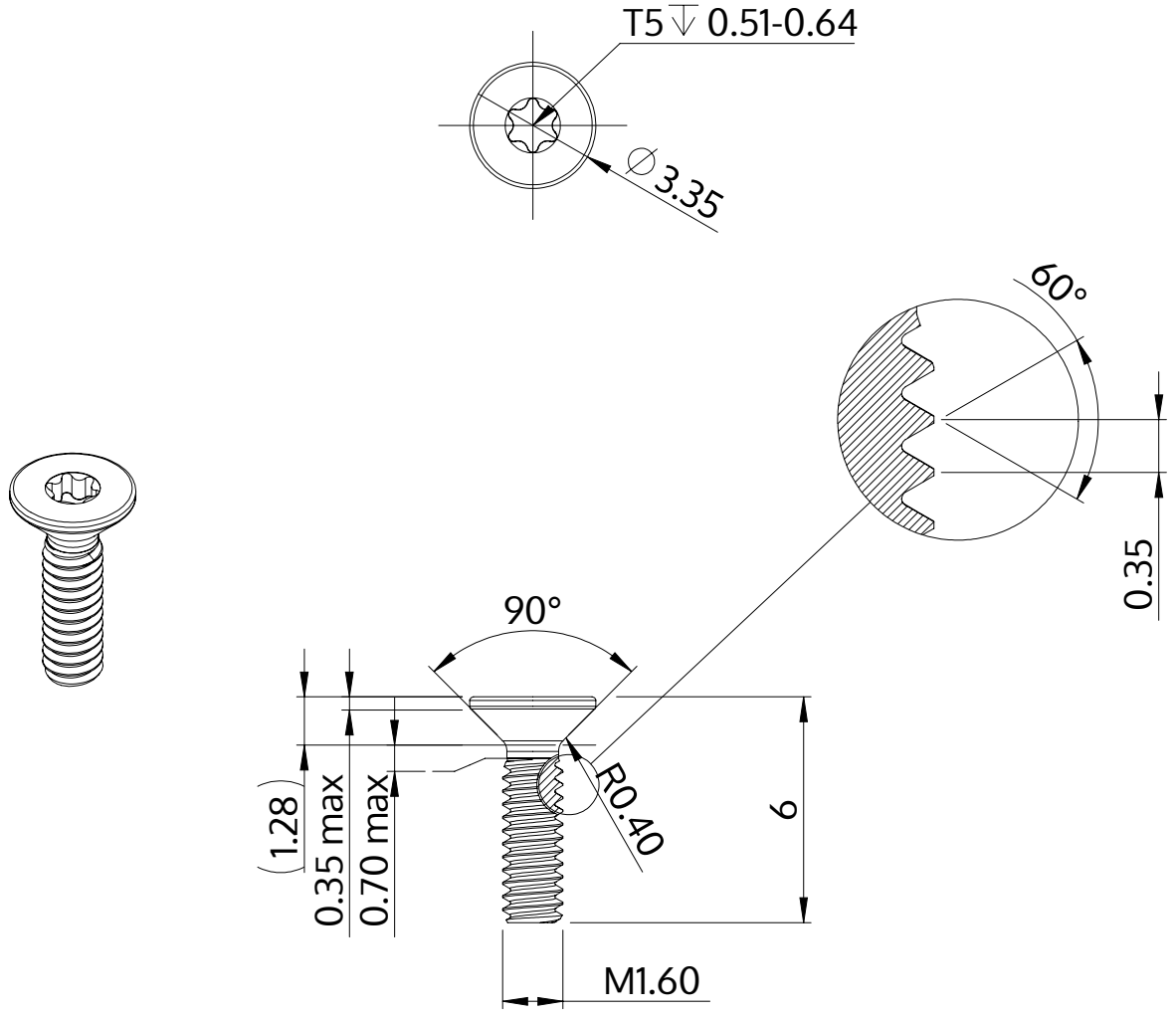

Beskrivning	STM41 1.6x6.0 - T5
Material	stål, härdat
Yta	förzinkad 5-7 µm, härdad, blå/transparent passiviserad
Vikt	0.083 kg / 1000 styck

SCREWERK	**STM410160060S**	
Metrisk skiss A4	Skala 5:1	2024-10