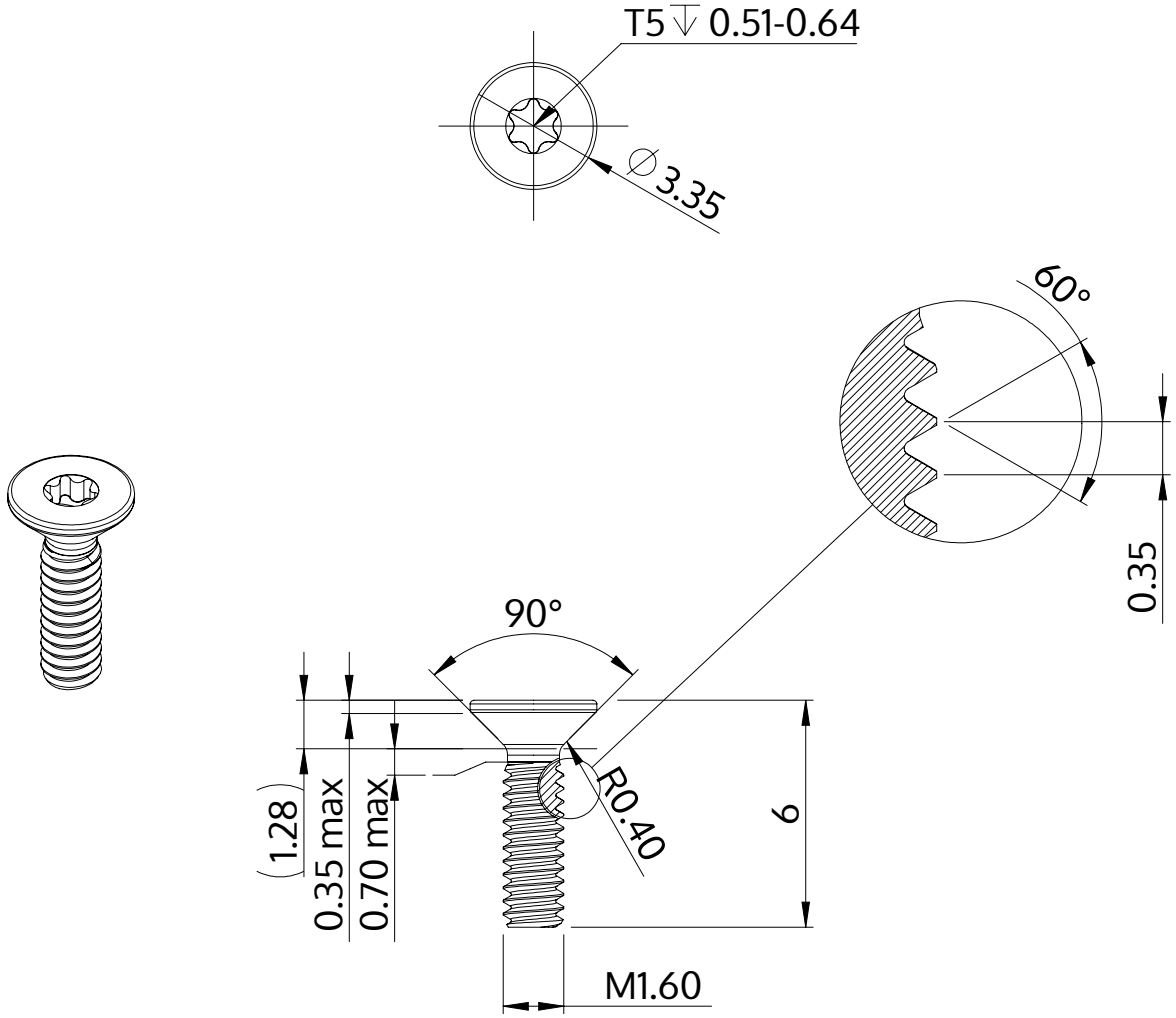

Beschrijving	STM41 1.6x6.0 - T5
Materiaal	veredeld staal
Oppervlak	verzinkt 5-7 µm, getempert, blauw / transparant gepassiveerd
Gewicht	0.083 kg / 1000 stuk

SCREWERK	**STM410160060S**	
Metrische tekening A4	Schaal None:1	2024-04