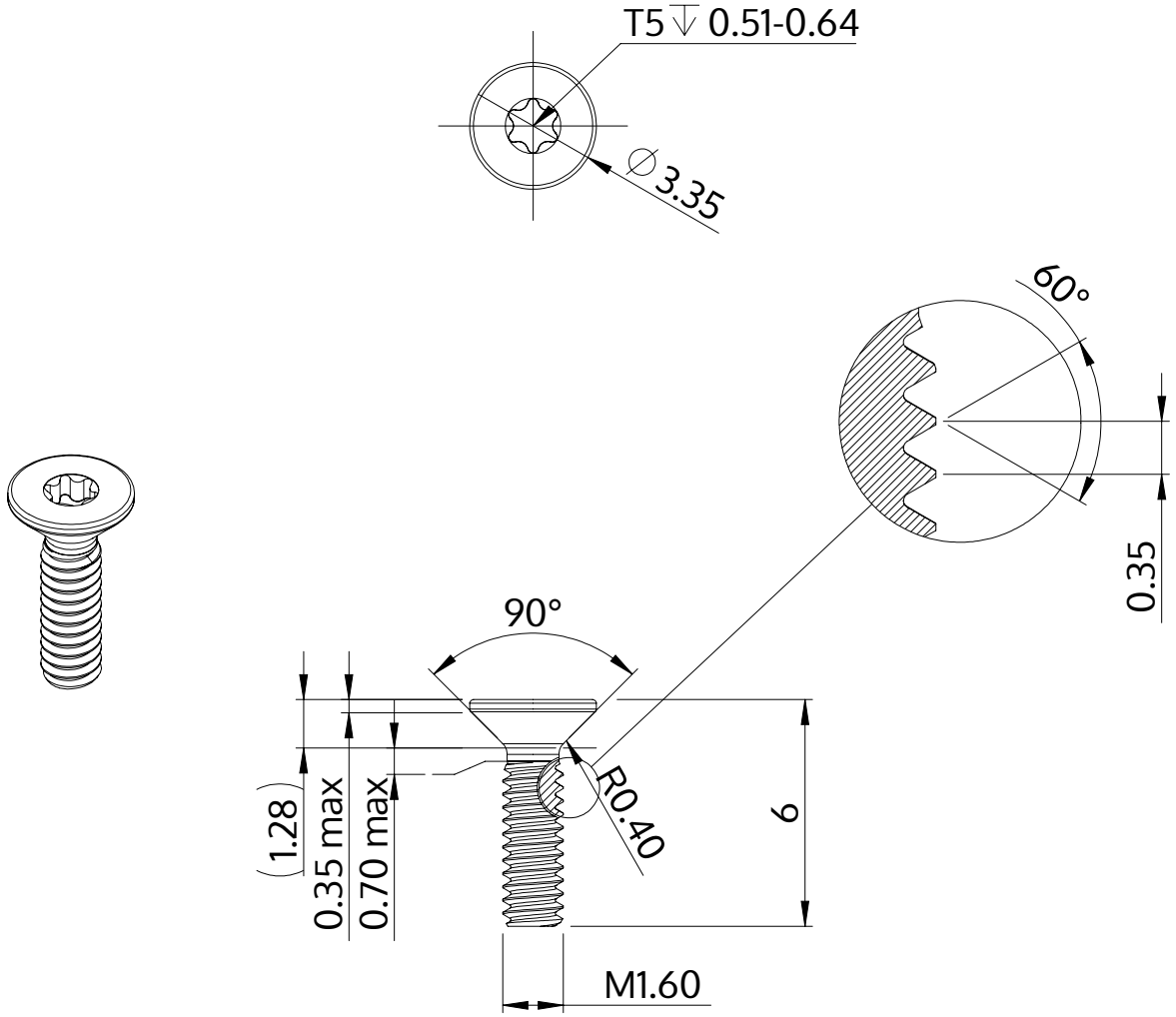

Beschrijving	STM41 1.6x6.0 - T5
Materiaal	roestvrij staal A2
Oppervlak	zwart
Gewicht	0.083 kg / 1000 stuk

SCREWERK	**STM410160060J**	
Metrische tekening A4	Schaal 5:1	2025-07