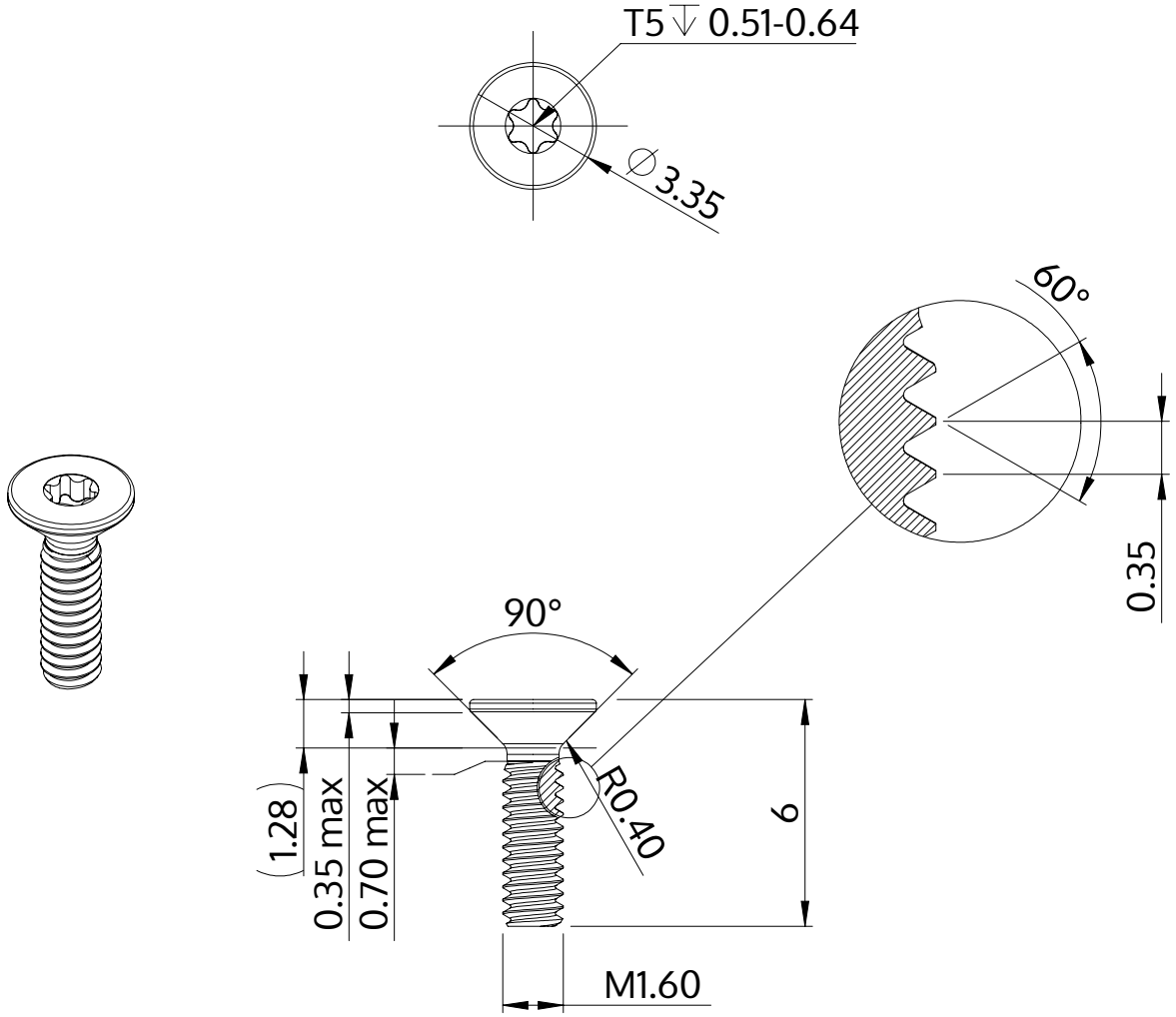

Opis	STM41 1.6x6.0 - T5
Materiał	Stal szlachetna A2
Powierzchnia	Prosta, bejcowana i pasywowana
Waga	0.083 kg / 1000 sztuk

SCREWERK	**STM410160060E**	
Rysunek metryczny A4	Skala 5:1	2024-10